МИНИСТЕРСТВО ЗА ОДБРАНА
РЕПУБЛИКА МАКЕДОНИЈА

СЕКТОР ЗА ЛОГИСТИКА

ОТВОРЕНА ПОСТАПКА БР. 18/3-356/
ЗА ДОДЕЛУВАЊЕ ДОГОВОР ЗА ЈАВНА НАБАВКА НА СТОКИ

ПОДОДЕЛО ЗА ВОЕНО ТЕРЕНСКА УНИФОРМА, МАИЦА СО КРАТКИ РАКАВИ, РАКАВИЦИ ВОЈНИЧКИ ПЛАТНЕНИ И РАКАВИЦИ ПАРАДНИ

ТЕНДЕРСКА ДОКУМЕНТАЦИЈА ЗА ПОСТАПКА КОЈА СЕ СПРОВЕДУВА ПРЕКУ ЕСЈН И ЗАВРШУВА СО Е-АУКЦИЈА

Скопје , __________ , 2018

МИНИСТЕРСТВО ЗА ОДБРАНА
РЕПУБЛИКА МАКЕДОНИЈА

СЕКТОР ЗА ЛОГИСТИКА

ПОКАНА ЗА ПОДНЕСУВАЊЕ ПОНУДА

Почитувани,

МИНИСТЕРСТВО ЗА ОДБРАНА НА РЕПУБЛИКА МАКЕДОНИЈА, со седиште на ул: "Орце Николов" бр. 116 - Скопје, телефон за контакт: 3283-045, факс: 3283-025, има потреба од набавка на **пододело за воено теренска униформа, маица со кратки ракави, ракавици војнички платнени и ракавици парадни** за потребите на АРМ**,** по количина и вид наведено во техничката спецификација во прилог на оваа тендерска документација.

За таа цел, договорниот орган спроведува постапка за доделување на договор за јавна набавка на стоки со отворена постапка, во согласност со член 21 од Законот за јавните набавки („Службен весник на Република Македонија" бр. 136/2007, 130/2008, 97/2010, 53/2011, 185/2011, 148/2013, 28/2014, 43/2014,130/2014, 180/2014, 78/2015, 192/2015, 27/2016, 120/2016 и 165/2017), за што објави оглас број 18/3-356/ /2018.

Ве молиме да ни ја доставите Вашата понуда за горенаведениот предмет на договорот за јавна набавка најдоцна до ___________2018 во _______ часот (по локално време) исклучиво преку ЕСЈН (https://www.e-nabavki.gov.mk), притоа следејќи ги упатствата дадени во "Прирачник за користење на ЕСЈН" објавен на истата веб адреса во делот "Економски оператори".

Со оваа покана Ви доставуваме тендерска документација која ги содржи сите информации кои ќе Ви помогнат за изработка на понудата. Тендерската документација се состои од следните делови: инструкции за економските оператори, технички спецификации, задолжителни одредби што ќе ги содржи договорот за јавна набавка, модел на договор изјава за сериозност на понудата, изјава за независна понуда и образец на понудата.

Понудата испратена преку ЕСЈН треба да биде електронски потпишана од страна на економскиот оператор со користење на дигитален сертификат[1]. Во хартиена форма може да се поднесе исклучиво документација во нестандарден формат и големина пред крајниот рок за поднесување на понудите, доколку истите се преобемни за скенирање и прикачување на ЕСЈН.

Отворањето на понудите ќе биде јавно, по електронски пат преку ЕСЈН на ____________2018година, во _______ часот. Однапред благодариме на соработката.

Изработил: Саво Радоешки
Контролирал:Бујар Мустафаи
Согласен: полк. Бојанчо Апостоловски
Одобрил: Бранкица Гацова

[1] Електронско средство во кое се јавува електронскиот потпис и кое го заменува своерачниот потпис.

I. ИНСТРУКЦИИ ЗА ЕКОНОМСКИТЕ ОПЕРАТОРИ

1. ОПШТИ ИНФОРМАЦИИ

1.1 Дефиниции

1.1.1 Одредени поими употребени во оваа тендерска документација го имаат следново значење:

- „Договор за јавна набавка“ е договор од финансиски интерес склучен во писмена форма меѓу договорниот орган од една страна и носителот на набавката од друга страна, а чиј предмет е испорака на стоките кои претставуваат предмет на договорот;

- „Постапка за доделување на договор за јавна набавка“ е постапка што ја спроведува договорниот орган, чија цел или дејство е купување или стекнување на стоки;

- „Отворена постапка“ е постапка во која секој економски оператор има право да поднесе понуда;

- „Електронска аукција“ е повторлив процес на негативно наддавање кој се реализира по првична целосна евалуација на понудите, во кој понудувачите имаат можност, исклучиво со користење на електронски средства, да ги ревидираат дадените цени или да подобрат одредени елементи од понудата, така што рангирањето се врши автоматски со помош на електронски средства;

- „Тендерска документација“ е збир на документи, информации и услови кои претставуваат основа за изготвување, доставување и оценување на пријавата за учество, односно понудата;

- „Техничка спецификација“ е збир на технички услови, прописи, препораки и стандарди со кои детално се дефинираат минималните барања од технички аспект кои стоките, услугите или работите предмет на договорот за јавна набавка треба да ги задоволат;

- „Економски оператор“ е секое физичко или правно лице или група на такви лица кои на пазарот нуди стоки, услуги или работи;

- „Поврзан економски оператор“ е економски оператор:

    - врз кој економскиот оператор со кој е поврзан има доминантно влијание,

    - кој има доминантно влијание врз економскиот оператор со кој е поврзан или

    - кој заедно со економскиот оператор со кој е поврзан е предмет на доминантно влијание од страна на трет субјект;

- „Доминантно влијание“ е кога:

    - едниот економски оператор директно или индиректно е сопственик на повеќе од половина од капиталот во другиот економски оператор и на тој начин го контролира мнозинството гласови врз основа на акциите или уделите издадени од страна на другиот економски оператор и може да назначи повеќе од половина членови во органите на управување или во надзорниот одбор на другиот економски оператор или

- постои роднинска поврзаност помеѓу основачите на двата економски оператори до втор степен;

- „Понудувач“ е секој економски оператор кој поднел понуда;

- „Понуда“ е предлог од понудувачот изготвен врз основа на тендерската документација и претставува основа за доделување на договорот за јавна набавка;

- „Техничка понуда“ е дел од понудата со која се докажува исполнувањето на поставените технички барања и услови од тендерската документација;

- „Финансиска понуда“ е дел од понудата во кој се содржани понудените цени согласно со условите од тендерската документација;

- „Алтернативна понуда“ е понуда со која се нудат поинакви карактеристики на предметот на договорот за јавна набавка од оние утврдени во тендерската документација;

- „Носител на набавката“ е понудувач или група на понудувачи кои склучиле договор за јавна набавка;

- „Евалуација на понуда“ е оцена на поднесена понуда во постапката за доделување на договор за јавна набавка;

- „Прифатлива понуда“ е понуда која е поднесена во утврдениот рок и за која е утврдено дека во потполност ги исполнува сите барања од тендерската документација и техничките спецификации и одговара на сите критериуми, условите и евентуалните барања за способноста на понудувачите;

- „Соодветна понуда“ е прифатлива понуда која е во рамки на износот што го утврдил договорниот орган со одлуката за јавна набавка или што може да го дообезбеди согласно со член 28 став (4) од Законот за јавните набавки;

- „Одговорно лице“ е функционер кој раководи со државен орган, градоначалник на единицата на локалната самоуправа или директор на правно лице, односно лице овластено од него;

- „Електронски средства“ е користење на електронска опрема за обработка и чување на податоци (вклучувајќи и дигитална компресија), кои се пренесени, испорачани и примени преку кабелски, радио или оптички средства или преку други електромагнетни средства;

- „Електронски систем за јавни набавки“ е единствен компјутеризиран систем достапен на интернет, кој се користи со цел да се овозможи поголема ефикасност и економичност во областа на јавните набавки;

- „Писмено или во писмена форма“ е секој израз кој се состои од зборови или бројки кои можат да се прочитаат, умножат и дополнително да се соопштат, како и информации кои се пренесуваат и чуваат со помош на електронски средства под услов сигурноста на содржината да е обезбедена и потписот да може да се идентификува;

- „Вишоци на работи“ се количества на изведени работи што ги преминуваат договорените количества на работи согласно описот од предмерот и пресметката;

- „Кусоци на работи“ се негативни отстапувања на изведените работи во однос на договорените количества на работи согласно описот од предмерот и пресметката;

- „Непредвидени работи“ се оние работи што со договорот не се опфатени, а кои мораат да се изведат заради пропусти и недостатоци во проектот утврдени од надзорниот орган и од проектантот, како и заради други работи утврдени со закон;

- „Дополнителни работи“ се оние работи што не се договорени, а договорниот орган бара да се изведат;

- „Профил на економски оператор“ е функционалност на Електронскиот систем за јавни набавки со која се олеснува докажувањето на исполнетоста на одредени критериуми за утврдување способност од страна на регистрираните економски оператори.

1.2 Договорен орган

1.2.1 МИНИСТЕРСТВО ЗА ОДБРАНА НА РЕПУБЛИКА МАКЕДОНИЈА, со седиште на ул: “Орце Николов” бр. 116 - Скопје, телефон за контакт: 3283-045, факс: 3283-025, интернет адреса: www.morm.gov.mk.

1.2.2 Лице за контакт кај договорниот орган е Саво Радоешки телефон 02.328 3045, факс 02/3283 022, електронска адреса, savo.radoeski@morm.gov.mk. Сектор за логистика – Одделение за менаџмент и набавки на бул. Илинден б.б.

1.3 Предмет на договорот за јавна набавка

1.3.1 Предмет на договорот за јавна набавка е **পододело за воено теренска униформа, маица со кратки ракави, ракавици војнички платнени и ракавици парадни.** Детален опис на предметот на договорот за јавна набавка е даден во техничката спецификација во прилог на оваа тендерската документација.
1.3.2 Предметот на договорот за јавна набавка **е делив** како што е дефинирано во техничката спецификација **(дел I, дел II, дел III и дел IV).**
Проценетата вредност на предметот на договорот за јавна набавка без вклучен ДДВ: **за дел I - 13.559.322,00 денари, за дел II-738.000,00 денари, за дел III – 356.568,00 денари и за дел IV – 53.305,00 денари**.
Понудувачот може да даде понуда за еден, за два дела или за сите делови од предметот на договорот за јавна набавка.
За секој поединечен дел од предметот на договорот ќе се спроведе посебна електронска аукција преку електронскиот систем за јавни набавки. Предмет на секоја аукција ќе биде вкупната цена вклучувајќи ги сите трошоци и попусти, без ДДВ за секој дел од предметот на договорот за јавна набавка.

1.4 Вид на постапка за доделување на договор за јавна набавка

1.4.1 Договорот за јавна набавка ќе се додели со примена на отворена постапка, која ќе заврши со електронска аукција како последна фаза во постапката.
1.4.2 Оваа постапка ќе се спроведува со користење на електронски средства преку Електронскиот систем за јавни набавки (ЕСЈН) (https://www.e-nabavki.gov.mk).
1.4.3 Подетални информации за користењето на електронски средства: За да можете да учествувате во постапката, потребно е да се регистрирате во ЕСЈН и да поседувате дигитален сертификат. Економскиот оператор се регистрира во ЕСЈН со пополнување на регистрациска форма која е составен дел од ЕСЈН[2], по што ЕСЈН автоматски ги обработува податоците од регистрациската форма, генерира шифра и истата ја доставува на регистрираната електронска пошта на економскиот оператор. Повеќе информации за начинот на регистрација и користење на системот ќе најдете во Прирачникот за користење на ЕСЈН наменет за економски оператори, кој можете да го преземете од почетната страна на ЕСЈН во делот „Економски оператори“.
1.4.4 Подетални информации за електронската аукција: Договорниот орган ќе користи електронска аукција како последна фаза во отворената постапка. Предмет на електронската аукција е вкупната цена вклучувајќи ги сите трошоци и попусти и увозни царини, без ДДВ. Почетна цена на електронската аукција е најниската цена од прифатливите понуди поднесени во првичната фаза од постапката. Предмет на електронската аукција е вкупната цена вклучувајќи ги сите трошоци и попусти и увозни царини, без ДДВ, односно првично поднесените цени на секој од квалификуваните понудувачи. Поканите за учество на аукцијата ќе се доставaт во електронска форма преку ЕСЈН по целосната евалуација на првичните понуди, до сите економски оператори кои доставиле прифатливи понуди во првата фаза од постапката и кои се регистрирани во ЕСЈН.

[2] Линк „Регистрирај се“ во делот „Економски оператори“ на почетната страна на ЕСЈН

Поканата за учество на аукцијата ќе биде електронски испратена во поштенското сандаче на корисничкиот профил на ЕСЈН, на лицето кое ќе поднесе понуда за соодветната постапка по електронски пат.
Во поканата за учество на аукцијата ќе бидат содржани следниве податоци: почетната цена на аукцијата, односно најниската цена од првично поднесените понуди, датумот и часот на започнување и завршување на аукцијата; интервалот во кој ќе се спроведува негативното наддавање (минимална и максимална разлика во понудени цени).
Доколку е поднесена само една понуда или само една прифатлива понуда, договорниот орган ќе го покани единствениот понудувач да поднесе конечна цена преку ЕСЈН. Во поканата за поднесување конечна цена се содржани следниве податоци: идентификување на делот на понудата кој ќе биде предмет на поднесување конечна цена, информации кои ќе му бидат достапни пред поднесувањето на конечната цена и временскиот период за поднесување конечна цена. Единствениот понудувач ја поднесува конечната цена во утврденото време само еднаш, а доколку не поднесе конечна цена , првично понудената цена ќе се смета за конечна.

1.5 Посебни начини за доделување на договорот за јавна набавка

1.5.1 Оваа постапка ќе заврши со спроведување на електронска аукција и доделување на договор за јавна набавка.

1.6 Применливи прописи

1.6.1 Оваа постапка се спроведува согласно со Законот за јавните набавки, објавен во Службен весник на Република Македонија број бр. 136/2007, 130/2008, 97/2010, 53/2011, 185/2011, 148/2013, 28/2014, 43/2014,130/2014, 180/2014, 78/2015, 192/2015, 27/2016, 120/2016 и 165/2107), и донесените подзаконски акти.

1.6.2 При подготовка на својата понуда, понудувачот треба да ги има предвид важечките прописи од областа на даноците и другите јавни давачки, работните односи, работните услови и заштитата при работа и други прописи кои се релевантни за предметот на договорот. Сите прописи може да се најдат во соодветните изданија на Службен весник на Република Македонија. Дополнителни податоци во однос на важечките прописи од горенаведените области, понудувачот може да добие од Управата за јавни приходи, Царинската управа и Министерството за финансии (за даноците и другите јавни давачки), Министерството за труд и социјална политика (за работните односи, работните услови и заштитата при работа.

1.7 Извор на средства

Средствата за реализација на договорот за јавна набавка кој е предмет на оваа постапка ќе се обезбедат со финансискиот план на Министерството за одбрана.

1.8 Право на учество

1.8.1 Економскиот оператор кој има една или повеќе негативни референци, групата економски оператори во која членува економски оператор кој има негативна референца, како и економскиот оператор кој претставува поврзано друштво со економскиот оператор кој има негативна референца, нема право на учество.

1.8.2 Право да достави понуда има секое заинтересирано домашно и странско правно и физичко лице - понудувач, кое е регистрирано за вршење на дејноста поврзана со предметот на договорот за јавна набавка.

1.8.3 Право да достави понуда има и група на понудувачи без обврска за здружување во соодветна правна форма. Договорниот орган нема да бара од групата на понудувачи да се здружи во посебна правна форма доколку истата биде избрана за носител на набавката.

1.8.4 Составен дел од групната понуда е договор за поднесување групна понуда со кој членовите во групата економски оператори меѓусебно и кон договорниот орган се обврзуваат за извршување на договорот за јавна набавка. Овој договор потребно е да ги содржи следниве податоци: членот на групата кој ќе биде носител на групата, односно кој ќе ја поднесе понудата и ќе ја застапува групата, членот на групата кој во име на групата економски оператори ќе го потпише договорот за јавна набавка, членот на групата кој во име на групата економските оператори ќе ја обезбеди банларската гаранција на понудата, банкарската гаранција за навремено и квалитетно извршување на договорот, банкарската гаранција за авансно плаќање , членот на групата кој ќе ја издаде фактурата и сметка на која ќе се вршат плаќањата, точен опис на обврските на секој од членовите на групата економски оператори за извршување на договорот.

1.8.5 Сите членови на групата на понудувачи се поединечно и солидарно одговорни пред договорниот орган за извршување на своите обврски. Договорниот орган ќе комуницира со претставникот на групата на понудувачи.

Напомена: Во моментот на поднесување на групна понуда најмалку носителот на понудата треба да биде регистриран на ЕСЈН. [3]

Носителот на групата задолжително ги потпишува со дигитален сертификат: понудата, потребните изјави и целокупната документација која самиот ја изготвува и потпишува. Доколку членовите на групата не поседуваат дигитален сертификат, потребните изјави и документацијата која тие ја изготвуваат и потпишуваат може да биде своерачно потпишана и доставена во скенирана електронска форма.

1.8.6. Член во групата економски оператори не може да се повлече од групата економски оператори до склучување на договорот за јавна набавка доколку:

- е носител на групата економски оператори,
- ја обезбедува Гаранцијата на понудата

[3] Доколку е потребно да се издаде негативна референца на групата понудувачи а некој од членовите на групата не е регистриран на ЕСЈН, договорниот орган ќе ја објави негативната референца за сите членови на групата, при што нерегистрираните претходно ќе ги регистрира на ЕСЈН врз основа на доставените податоци од понудата.

- групата економски оператори не може да го докаже исполнувањето на критериумите за утврдување способност што се барале во постапката без тој член или
- другите членови од групата солидарно не ги преземат обврските на членот од групата кој сака да се повлече од групата економски оператори.

1.8.7. Повлекувањето на член од групата економски оператори спротивно на точка 1.8.6 се смета за повлекување на групната понуда.

1.8.8 Економскиот оператор во рамките на иста постапка за доделување на договор за јавна набавка може да учествува само во една понуда. Сите понуди ќе бидат отфрлени ако економскиот оператор:

- учествува во повеќе од една самостојна и/или како член во групна понуда или

- учествува како подизведувач во друга самостојна и/или како член во групна понуда.

1.8.9 Економскиот оператор може да учествува како подизведувач во повеќе од една понуда.

1.8.10 Понудувачот може да ангажира подизведувачи. Доколку економската и финансиската состојба, како и техничката или професионалната способност на понудувачот не е поддржана од други субјекти во вид на подизведувачи, тој нема обврска да доставува документација за утврдување на способност од подизведувачите. Во спротивно, ќе се постапи согласно со членовите 151 и 154 од Законот за јавните набавки, без оглед на тоа дали другите субјекти се јавуваат како подизведувачи или не.

1.8.11 Доколку понудувачот има намера дел од договорот за јавна набавка да го отстапи на еден или повеќе подизведувачи, во понудата мора ЗАДОЛЖИТЕЛНО да наведе податоци за делот од договорот кој има намера да го отстапи на подизведувачи (ОПИСНО ДА СЕ ОБЈАСНИ ДЕЛОТ ОД НАБАВКАТА И КОЛИЧИНИТЕ), како и податоци за сите предложени подизведувачи (фирма, седиште, единствен даночен број и слично). Понудувачот е одговорен пред договорниот орган за извршување на договорот за јавна набавка, без оглед на бројот на подизведувачите.

НАПОМЕНА: Кон тендерската документација е приложен образец за листа на подизведувачи во кој економскиот оператор треба да наведе кои делови од договорот планира да ги довери на извршување на подизведувачи, со називи на подизведувачите.

Кон образецот економскиот оператор задолжително приложува и **изјави** со кои подизведувачите се согласни да бидат ангажирани од економскиот оператор.

1.8.12. Во текот на реализацијата на договорот, носителот на набавката може да ги менува подизведувачите за оние делови од договорот што ги отстапил на подизведувачи само по претходно одобрение на договорниот орган.

1.8.13 Лицата кои учествувале во изработка на тендерската документација не смеат да бидат понудувачи или членови во група на понудувачи во постапката за доделување на договорот.

1.9 Трошоци за поднесување на понуда

1.9.1 Економскиот оператор ги сноси сите трошоци поврзани со подготовката и со доставувањето на понудата, а договорниот орган не е одговорен за тие трошоци без оглед на водењето и на исходот од постапката за доделување на договор за јавна набавка.

1.10 Критериум за доделување на договорот за јавна набавка

1.10.1 Критериум за доделување на договорот за јавна набавка е најниска цена. За носител на набавката ќе биде избран оној економски оператор кој ќе понуди најниска цена во текот на електронската аукција, а чија понуда претходно е оценета како прифатлива. Со оглед на тоа дека конкретнава постапка завршува со спроведување на електронска аукција нема да се врши бодување на понудите, туку само рангирање на понудувачите според висината на понудените цени.

1.10.2 Евалуацијата на понудите ќе се врши согласно со Методологијата за изразување на критериумите за доделување на договорот за јавна набавка во бодови („Службен весник на Република Македонија“ бр. 41/08).

1.11 Спречување на судир на интереси

1.11.1 За спречување на судир на интересите во постапките за доделување на договори за јавни набавки соодветно се применуваат одредбите од Законот за спречување судир на интереси.

1.11.2 Носителот на набавката не смее, при извршување на договорот за јавна набавка, да ангажира лица кои биле вклучени во евалуација на понудите поднесени во постапка за доделување на договор за јавна набавка, во времетраење на договорот. Во тој случај договорот се смета за ништовен.

1.11.3 Во постапката за доделување договор за јавна набавка, претседателот, заменикот на претседателот, членовите и замениците на членовите на комисијата за јавна набавка, како и одговорното лице потпишуваат изјава за непостоење судир на интереси која претставува дел од досието од спроведена постапка.

1.11.4 Во случај на судир на интереси кај претседателот, неговиот заменик, членовите и нивните заменици во комисијата за јавна набавка, истите се повлекуваат од работа на комисијата и се заменуваат со други лица.

1.11.5 Во случај на судир на интереси кај одговорното лице, истото со посебно решение овластува друго лице од редот на функционерите или вработените кај договорниот орган да ги донесе соодветните одлуки и да го потпише договорот.

1.12 Начин на комуникација

1.12.1 Секое барање, информација, известување и други документи во постапката се испраќаат во електронска форма преку ЕСЈН (https://www.e-nabavki.gov.mk). Секој документ се евидентира во моментот на испраќање, односно во моментот на примање.

1.12.2 Понудата и придружната документација се испраќаат во електронска форма преку ЕСЈН, освен во случаите од точка 2.1.2.

1.12.3 Начинот на поднесување на понудата е утврден во точка 4.8. од Инструкциите за понудувачите.

1.13 Информации од доверлив карактер

1.13.1 Договорниот орган ќе ги заштити информациите кои економскиот оператор ги има означено како доверливи, особено кога станува збор за деловна тајна или права од интелектуална сопственост, освен во случаите каде по сила на закон договорнот орган е должен да ги достави овие информации до надлежните органи (во случај на жалбена постапка, поведување на управен спор и слично). За таа цел, економскиот оператор треба да направи листа на доверливи информации со користење на Образецот на листа на доверливи информации во прилог на оваа тендерска документација, и истата да ја достави заедно со својата понуда.

1.13.2 Доколку економскиот оператор не ја достави листата на доверливи информации заедно со својата понуда, договорниот орган ќе смета дека предметната понуда не содржи информации од доверлив карактер.

1.13.3 Цената на понудата не се смета за доверлива информација во ниту еден случај.

2. СПОСОБНОСТ НА ЕКОНОМСКИТЕ ОПЕРАТОРИ

2.1 Начин на докажување на способноста

2.1.1 Со понудата економскиот оператор задолжително треба да достави придружна документација со која ќе ги докаже:

- личната состојба,

- способноста за вршење професионална дејност,

2.1.2 Економскиот оператор придружната документација ја доставува во скенирана електронска форма. Економскиот оператор може да го користи профилот на економски оператор на ЕСЈН за докажување на одредени критериуми за утврдување способност што ги овозможува ЕСЈН. Економските оператори можат во хартиена форма да ја поднесат документација во нестандарден формат и големина пред крајниот рок за поднесување на понудите, доколку истите се преобемни за скенирање и прикачување на ЕСЈН. Документација во нестандарден формат и големина, се доставува во хартија во запечатен внатрешен плик на кој се наведува полниот назив и адреса на економскиот оператор, најдоцна до крајниот рок на отварање на понудите. Така запечатениот внатрешен плик се затвора во надворешен плик кој:

- е адресиран со точна адреса на договорниот орган;
- содржи информација за бројот на огласот за доделување на договор за јавна набавка и датумот на кој е објавен;
- во горниот лев агол стои предупредување „Не отворај",за да не се отвора пред времето и датумот за отворање на понудата.

2.1.3 При проверката на комплетноста и валидноста на документацијата за утврдување на способноста на економскиот оператор и при евалуација на

понудата, комисијата преку ЕСЈН задолжително бара од понудувачите да ги појаснат или дополнат документите за утврдување способност во рок од пет работни дена од крајниот рок за поднесување на понудите.

2.1.4 Бараното објаснување економскиот оператор го доставува во електронска форма преку ЕСЈН, со прикачување на документот со појаснувањето или дополнувањето во делот "Појаснување/Дополнување на поднесени документи", во рок од 5 (пет) дена, од денот на приемот на барањето од страна на понудувачот.

2.1.5 Никакви промени во понудата, освен исправката на аритметички грешки, не смеат да се бараат, нудат или да се допуштат од страна на комисијата или од економскиот оператор.

2.1.6 Во случај на група економски оператори, сите членови на групата поединечно ја докажуваат својата лична состојба и способноста за вршење професионална дејност.

2.2 Лична состојба

2.2.1 Договорниот орган ќе го исклучи од постапката за доделување на договор за јавна набавка секој економски оператор:

- на кој во последните 5 години му била изречена правосилна пресуда за учество во злосторничка организација, корупција, измама или перење пари;

- кој е во постапка на стечај или во постапка на ликвидација;

- кој има неплатени даноци, придонеси и други јавни давачки, освен ако на економскиот оператор му е одобрено одложено плаќање на даноците, придонесите или другите јавни давачки во согласност со посебните прописи и истите редовно ги плаќа;

- на кој му е изречена споредна казна забрана за учество во постапки за јавен повик, доделување на договори за јавна набавка и договори за јавно приватно партнерство;

- на кој му е изречена споредна казна привремена или трајна забрана за вршење на одделна дејност;

- кому му е изречена прекршочна санкција забрана за вршење на професија, дејност или должност, односно привремена забрана за вршење одделна дејност и

- кој дава лажни податоци или не ги доставува податоците што ги барал договорниот орган.

2.2.2 За докажување на својата лична состојба, економскиот оператор ги доставува следниве документи:

- изјава на економскиот оператор дека во последните 5 години не му била изречена правосилна пресуда за учество во злосторничка организација, корупција, измама или перење пари;

- потврда дека не е отворена постапка за стечај од надлежен орган;

- потврда дека не е отворена постапка за ликвидација од надлежен орган;

- потврда за платени даноци, придонеси и други јавни давачки од надлежен орган од земјата каде економскиот оператор е регистриран;

- потврда од Регистарот на казни за сторени кривични дела на правните лица дека не му е изречена споредна казна забрана за учество во постапки за јавен повик, доделување на договори за јавна набавка и договори за јавно-приватно партнерство;

- потврда од Регистарот на казни за сторени кривични дела на правните лица дека не му е изречена споредна казна привремена или трајна забрана за вршење на одделна дејност;

- потврда дека со правосилна пресуда не му е изречена прекршочна санкција забрана за вршење на професија, дејност или должност, односно привремена забрана за вршење одделна дејност.

2.2.3 Изјавата од алинеја 1 од потточка 2.2.2 ја изготвува во електронска форма и со електронски потпис ја потпишува самиот економски оператор и истата не мора да биде заверена од надлежен орган.

2.2.4 Потврдите дека не е отворена постапка за стечај и постапка за ликвидација, како и потврдите од регистарот на казни за сторени кривични дела од алинеја 5 и 6 од потточка 2.2.2, ги издаваат надлежни органи во земјата каде е регистриран економскиот оператор. Во Република Македонија надлежен орган за издавање на овие потврди е Централниот регистар на Република Македонија.

2.2.5 Потврдата за платени даноци, придонеси и други давачки ја издава надлежен орган од земјата каде е регистриран економскиот оператор. Во Република Македонија надлежен орган за издавање на оваа потврда е Управата за јавни приходи.

2.2.6 Потврдата од алинеја 7 од потточка 2.2.2 ја издава надлежниот орган во државата каде е регистриран економскиот оператор. Во Република Македонија надлежен орган за издавање на оваа потврда е Централниот регистар на Република Македонија.

2.2.7 Документите од потточка 2.2.2 не смеат да бидат постари од 6 (шест) месеци сметано од крајниот рок за доставување на понудите наназад.

2.2.8 Ако земјата во која е регистриран економскиот оператот не ги издава документите наведени во потточка 2.2.2 или ако тие не ги опфаќаат сите погоренаведени случаи, економскиот оператор може да достави изјава заверена кај надлежен орган.

2.3 Способност за вршење на професионална дејност

2.3.1 За да ја докаже способноста за вршење на професионална дејност, економскиот оператор треба да достави:

- документ за регистрирана дејност како доказ дека е регистриран како физичко или правно лице за вршење на дејноста поврзана со предметот на договорот за јавна набавка или доказ дека припаѓа на соодветно професионално здружение согласно со прописите на земјата каде што е регистриран;

3. ПОЈАСНУВАЊЕ, ИЗМЕНА И ДОПОЛНУВАЊЕ НА ТЕНДЕРСКАТА ДОКУМЕНТАЦИЈА

3.1 Појаснување на тендерската документација за секоја година посебно согласно точка

3.1.1 Економскиот оператор може да побара појаснување на тендерската документација од договорниот орган, исклучиво во електронска форма, преку ЕСЈН, со користење на модулот "Прашања и одговори", најдоцна 6 (шест) дена пред крајниот рок за поднесување на понудите.

3.1.2 Појаснувањето договорниот орган ќе го достави преку ЕСЈН, во модулот „Прашања и одговори", по што сите економски оператори што презеле тендерска документација ќе добијат автоматско електронско известување дека е даден одговор на поставеното прашање и ќе бидат во можност да го прочитаат појаснувањето, без при тоа, да се идентификува економскиот оператор што побарал појаснување.

3.2 Измена и дополнување на тендерската документација

3.2.1 Договорниот орган го задржува правото најдоцна 6 (шест))дена пред истекот на крајниот рок за поднесување на понудите, по свое наоѓање или врз основа на поднесените прашања за објаснување поднесени од страна на понудувачите, да ја измени или да ја дополни тендерската документација, за што веднаш ќе ги извести сите економски оператори што неа ја подигнале.

3.2.2 Во случај на измена на тендерската документација, договорниот орган ќе го продолжи крајниот рок за доставување на понудата за најмалку 6 дена.

3.2.3 Во случај на измена и дополнување на тендерската документација објавена на ЕСЈН како и продолжување на крајниот рок, договорниот орган е должен да ја објави направената измена преку ЕСЈН, по што сите економски оператори што презеле тендерска документација до моментот на измената ќе добијат автоматско електронско известување дека е објавена измена за конкретниот оглас.

4. ПОДГОТОВКА И ПОДНЕСУВАЊЕ НА ПОНУДИТЕ

4.1 Содржина на понудата

4.1.1 Понудата треба да биде подготвена врз основа на оригиналната тендерска документација во електронска форма и се состои од следниве елементи

- пополнет образец на понуда составен од општиот дел, техничка понуда со рокови за испорака и финансиска понуда со листа на цени;

- пополнет образец на листа на доверливи информации (ако нема доверливи информации, образецот не мора да се доставува),

- документи за утврдување на личната состојба наведени во потточка 2.2.2 од тендерската документација;

- документ за утврдување на способноста за вршење на професионална дејност наведен во потточка 2.3. од тендерската документација;

- гаранција на понудата

- изјава за независна понуда (кај група на понудувачи изјава за независна понуда од секој член на групата на понудувачи)

- пополнет образец на листа на подизведувачи (само во случај кога понудувачот ангажира подизведувачи) и изјава од секој подизведувач

- договор за групна понуда (само за група на економски оператори),

4.1.2 Економскиот оператор понудата ја изготвува и доставува врз основа на електронските обрасци на понуда дадени во оваа тендерска документација. Доколку на дадениот образец на понуда во оваа тендерска документација економскиот оператор не може целосно и сеопфатно да ја изрази својата понуда, може да користи друг образец на која ќе ја достави својата понуда под услов таквиот образец да ги содржи сите елементи од образецот на понуда даден во оваа тендерска документација. Понудата поднесена на образец на понуда кој не ги содржи сите елементи согласно тендерската документација ќе биде отфрлена како неприфатлива.

4.1.3 Доколку понудувачот има намера дел од договорот за јавна набавка да го отстапи на еден или повеќе подизведувачи, во понудата мора да наведе податоци за делот од договорот кој има намера да го отстапи на подизведувачи, како и податоци за сите предложени подизведувачи (фирма, седиште, единствен даночен број и слично). Понудувачот е одговорен пред договорниот орган за извршување на договорот за јавна набавка, без оглед на бројот на подизведувачите.

4.2 Јазик на понудата

4.2.1 Понудата, како и целата кореспонденција и документи поврзани со понудата се доставува на македонски јазик.

4.2.2 При изразување на цената со букви, странскиот економски оператор во делот на понудата може да се послужи со англиски јазик.

4.2.3 Печатената литература може да биде и на друг јазик. Договорниот орган го задржува правото во фазата на евалуација на понудите да побара од понудувачот да изврши превод на печатената литература која е поднесена на друг јазик.

4.3 Цена на понудата

4.3.1 Економскиот оператор во листата на цени и рокови на испорака ја внесува цената, заедно со рокот на испорака.

4.3.2 Понудената цена треба да ги вклучува сите трошоци и попусти на економскиот оператор, да биде искажана без данок на додадена вредност кој се искажува посебно. Понудената цена треба да ги вклучува и увозните царини доколку ги има, а истите треба да бидат искажани и посебно. Оттука, предмет на евалуација ќе биде вкупната понудена цена со вклучени увозни царини без ДДВ.

4.3.3 Економскиот оператор понудената цена задолжително ја внесува и во ЕСЈН преку веб образецот „Поднеси понуда/пријава за учество“, панел „Податоци од

понудата“, во полето за внесување на цената. Цената на понудата се пишува со бројки и букви.

4.3.4 Доколку одделна понуда содржи невообичаено ниска цена која е значително пониска од реалната пазарна цена што предизвикува сомнеж дека договорот ќе биде извршен, договорниот орган од понудувачот бара во писмена форма и пред одбивање на понудата, детали околу понудата за кои смета дека се важни и ги проверува доказите што биле доставени за оправдување на цената на понудата. Ако економскиот оператор не успее да објасни на писмено, кои се причините за таквата цена во рок од 5 (пет) дена од датумот на поднесување на барањето, или пак ако Комисијата не ги прифати неговите причини, понудата ќе биде отфрлена.

4.4 Валута на понудата

4.4.1 Цената на понудата се изразува во денари.

4.5 Период на важност на понудата

4.5.1 Периодот на важност на понудата ќе изнесува 120 дена од денот на јавното отворање за чие времетраење понудата во сите нејзини елементи е обврзувачка за понудувачот. Доколку денот на отворањето на понудата е неработен, периодот на важноста на понудата се смета од наредниот работен ден. Понудите кои содржат покус период на важност од оној утврден во оваа точка од тендерската документација ќе бидат отфрлени како неприфатливи.

4.5.2 Доколку договорниот орган процени за потребно може да побара од понудувачот продолжување на периодот на важност на понудата.

4.6 Гаранција на понудата

4.6.1 Како дел од понудата економскиот оператор задолжително обезбедува гаранција на понудата (гаранција за учество) во износ од најмалку 3% од вкупната вредност на понудата без вклучен ДДВ.

4.6.2 Гаранцијата е во форма на банкарска гаранција. За договорниот орган се прифатливи сите банки. Банкарската гаранција треба да содрзи клаузула „без приговор“, „на прв повик“ или да содржи зборови што имаат исто значење.

4.6.3 Гаранцијата треба да е поднесена во оригиналната форма и кај постапките кои се спроведуваат по електронски пат. Скенирани/Копии не се прифаќаат/ Гаранцијата може да се поднесе во хартиена форма на начин утврден во точка 2.1.2 до истекот на крајниот рок за поднесување на понудите. Доколку гаранцијата е достапна во оригинална електронска форма /електронска гаранција/ истата се прикачува преку ЕСЈН заедно со понудата и придружната документација. Гаранцијата мора да има рок на важност најмалку *14* дена по денот на истекот на важноста на понудата. Секоја понуда што не содржи гаранција на понудата, или содржи гаранција на понудата која не е во согласност со условите во тендерската документација, ќе биде отфрлена од страна на договорниот орган како неприфатлива.

4.6.4 Гаранцијата на понудата на неуспешните економски оператори се враќа во рок од 7 дена по склучување на договорот со најповолниот економски оператор.

4.6.5 Гаранцијата на понудата може да се наплати, ако понудувачот ја повлече својата понуда пред истекот на периодот на нејзината важност, не ја прифати исправката на аритметичките грешки од страна на комисијата, не го потпише договорот за јавна набавка согласно со условите од тендерската документација и не обезбеди гаранција за квалитетно извршување на договорот.

4.7. Изјава за независна понуда

Во прилог на понудата, покрај банкарската гаранција на понудата, понудувачот доставува и електронски потпишана изјава за независна понуда, при што треба да го користи образецот на изјава даден во прилог на тендерската документација, каде е подетално објаснето нејзиното значење како и кои дејствија ќе се преземат доколку договорниот орган добие сознанија дека дадените наводи се невистинити. Изјавата од ставот на овој член ја потпишува исклучиво одговорното лице, се доставува заедно со понудата и не може дополнително да се достави по истекот на рокот за поднесување на понудите.
Изјавата за независна понуда не може да гласи на ниту едно друго лице освен на одговорното лице. Изјавата се потпишува електронски со прикачување на валиден дигитален сертификат чиј носител е одговорното лице. Доколку образецот е потпишан од лице овластено за дигитално потпишување, тогаш истиот задолжително треба да е своерачно потпишан од одговорното лице, скениран и на таков формат да биде аплициран дигитален потпис.

При поднесување на групна понуда секој од членовите на групата доставува потпишана изјава за независна понуда.

Изјавата за независна понуда не може дополнително да се достави по рокот за поднесување на понудите.

4.8 Форма и потпишување на понудата
4.8.1 Понудата се поднесува во електронска форма преку ЕСЈН и истата треба да биде електронски потпишана со користење на дигитален сертификат од одговорното лице на економскиот оператор или лице овластено од него. Доколку понудата ја потпишува лице овластено од одговорното лице, во прилог се доставува и овластување за потпишување на понудата потпишано од одговорното лице. Подетални информации за начинот на дигитално потпишување се содржани во прирачникот "Општи и технички препораки за користење на ЕСЈН за економски оператори и договорни органи" објавен на почетната страна на ЕСЈН во делот "Документи".
4.8.2 Дополнителни информации за користењето на дигитални сертификати: Понуда се потпишува електронски со употреба на дигитален сертификат, кој е издаден од регистриран издавач на сертификати во Министерството за финансии на Република Македонија.

Дигиталниот сертификат треба да биде со важност најмалку до моментот на јавното отворање.

Странски економски оператор може електронски да ја потпише понудата со употреба на квалификуван дигитален сертификат, кој е издаден од регистриран издавач на сертификати со седиште во Европска унија.

Во случај на употреба на квалификуван сертификат издаден од издавач со седиште во трета земја, сертификатот може да се смета за валиден доколку е исполнет еден од следните 3 услова:

- Издавачот ги исполнува условите за квалификуван сертификат пропишани со Законот за податоци во електронски облик и електронски потпис („Службен весник на Република Македонија“ бр.34/01, 6/02 и 98/08) и е доброволно акредитиран во Европската унија или
- Регистриран домашен издавач гарантира за странскиот сертификат како да го издал самиот или
- Така да е договорено со билатерален или мултилатерален меѓународен договор склучен помеѓу Република Македонија и друга земја или меѓународна организација.

Комисијата го задржува правото доколку во текот на евалуацијата се посомнева во валидноста на употребениот сертификат или издавачот на сертификати да побара дополнителни информации или документи со кои ќе се докаже валидноста на сертификатот. За да се избегнат технички пропусти при утврдување на валидноста на сертификатот, препорачливо е економскиот оператор во понудата да наведе со кој софтверски пакет (Microsoft Office 2003, 2007, 2010, OpenOffice итн.) се потпишани документите,

Носител на дигиталниот сертификат со кој се потпишуваат документите кои се составен дел на понуда (финансиска и техничка понуда, изјави), задолжително треба да биде овластениот потписник на економскиот оператор или лице ополномоштено од овластениот потписник.

Полномошното ќе се смета за валидно доколку е приложено во:

а) електронска форма потпишано со дигитален сертификат на управителот или

б) во скенирана форма, со печат и своерачен потпис на управителот.

Понуди потпишани со дигитален сертификат чиј носител е лице кое нема никакво овластување за потпишување на понуда, ќе бидат отфрлени како понуди со формални недостатоци.

4.9 Начин на доставување на понудата и придружната документација

4.9.1 Договорниот орган може да прифати и понуда од економски оператор кој не ја презел тендерската документација преку ЕСЈН, но не е обврзан евентуално направените измени и дополнувања на тендерската документација да ги доставува и до тие економски оператори.

4.9.2 Економскиот оператор придружната документација ја доставува во скенирана електронска форма. Економските оператори можат во хартиена форма да ја поднесат документација во нестандарден формат и големина пред крајниот рок за поднесување на понудите, доколку истите се преобемни за скенирање и прикачување на ЕСЈН.

4.10. Краен рок и место за поднесување на понудите

4.10.1 Краен рок за доставување на понудите е ___________2018 година, во ________ часот.

4.10.2 Понудите се поднесуваат преку ЕСЈН достапен преку следнава веб адреса: https://www.e-nabavki.gov.mk.

4.10.3 Понудата која е поднесена по истекот на крајниот рок за поднесување на понудите нема да биде примена во ЕСЈН, односно ќе биде автоматски отфрлена за што и договорниот орган и економскиот оператор ќе бидат известени и истата нема да се прикаже при јавното отворање на понудите.

4.11. Алтернативни понуди

4.11.1 Во оваа постапка за доделување на договор за јавна набавка не се дозволени алтернативни понуди.

4.12. Измена, замена и повлекување на понудата

4.12.1 Понудувачите можат да ги изменат, заменат или повлечат своите понуди по поднесување на понудата, под услов измените, замените или повлекувањата да се добиени од договорниот орган пред крајниот рок за поднесување на понудите наведен во точка 4.10.

4.12.2 Измените, замените и повлекувањата на понудите се спроведуваат преку ЕСЈН во модулот „Поднеси понуда", со додавање на нови документи, бришење на веќе поднесени документи или целосно повлекување на понудата.

4.12.3 Понудата не може да биде изменета, заменета или повлечена по крајниот рок за поднесување на понудите предвиден во точка 4.9.

4.12.4 Повлекувањето на понудата во периодот помеѓу крајниот рок за поднесување на понудите и истекувањето на периодот на важност на понудата ќе резултира со издавање на негативна референца согласно точка 4.6.1.

5. ОТВОРАЊЕ И ЕВАЛУАЦИЈА НА ПОНУДИТЕ

5.1 Отворање на понудите

5.1.1 На јавното отворање на понудите може да присуствува секое заинтересирано лице.

5.1.2 Само овластените претставници на понудувачите можат да учествуваат во постапката на јавно отворање на понудите со давање на свои забелешки во записникот од отворањето на понудите.

5.1.3 Овластените претставници на економските оператори на јавното отворање мораат да носат овластување потпишано од одговорното лице на економскиот оператор. Сите овластени претставници на економските оператори, присутни на јавното отворање, треба да потпишат евидентен лист.

5.1.4 Јавното отворање ќе се одржи на ____________2018 година, во _______ часот, во Министерството за одбрана - Сектор за логистика бул. Илинден бб (поранешен регрутен центар Скопје).

5.1.5 Доставените понуди се отвораат согласно Законот за јавните набавки и тоа: една по една, со читање на името на економскиот оператор, при што се констатира дали понудите се доставени според точка 4.8 од тендерската

документација и дали се дали се електронски потпишани, а потоа се пристапува кон читање на понудите по истиот редослед по кој тие се отворени, освен понудите, кои согласно Законот за јавните набавки, се исклучуваат од натамошната постапка. После тоа се пристапува кон читање на цените на понудата, вклучувајќи какви било попусти и постоењето на гаранција на понудата. Само попустите кои се прочитани на јавното отворање на понудата ќе се разгледуваат при евалуацијата на понудите. Ниту една понуда нема да биде отфрлена на отворањето на понудите.

5.1.6 Комисијата за јавни набавки ќе пристапи кон јавно отворање на понудите доколку е пристигната и само една понуда. 5.1.7 Во текот на отворањето на понудите се води записник според Правилникот за постапката на отворањето на понудите и Образецот за водење на записник за отворањето на понудите („Службен весник на Република Македонија“ бр. 154/07).

5.2 Доверливост на процесот на евалуација на понудите

Ниту една информација во врска со разгледувањето, оценката и споредбата на понудите во процесот на евалуација нема да им се откријат на економските оператори или на кои било други лица што не се службено вклучени во тој процес.

5.3 Исправка на аритметички грешки

5.3.1 Ако понудата е прифатлива и е составена и доставена во согласност со тендерската документација, договорниот орган ги коригира аритметичките грешки на следниот начин:

- ако постои несовпаѓање меѓу зборовите и бројките, преовладува износот што е напишан со зборови.

- ако постои разлика помеѓу единечната цена и вкупната цена, тогаш преовладува единечната цена.

5.3.2 Комисијата за јавни набавки ќе ги коригира грешките во понудата според опишаната постапка и таа ќе се смета обврзувачка за него.

5.3.3 Ако економскиот оператор не ја прифати корекцијата на аритметичките грешки, понудата ќе биде отфрлена и ќе биде издадена негативна референца од страна на договорниот орган заради прекршување на изјавата за сериозност на понудата.

6. ДОДЕЛУВАЊЕ НА ДОГОВОРОТ ЗА ЈАВНА НАБАВКА

6.1 Доделување на договорот за јавна набавка

6.1.1 Договорниот орган, по спроведената електронска аукција како последна фаза во отворената постапка, договорот му го доделува на економскиот оператор чија понуда има најниска цена.

6.1.2 Доколку две или повеќе понуди имаат иста цена, за најповолен понудувач ќе биде избран оној кој прв ја поднел понудата.

6.1.3 Доколку никој не поднесе нова цена во текот на електронската аукција, а притоа две или повеќе понуди имаат идентична цена, за најповолна ќе биде избрана порано поднесената понуда.

6.1.4 Доколку во текот на постапката за доделување договор за јавна набавка, најповолната прифатлива понуда согласно условите на постапката е со цена повисока од износот на средства утврден во одлуката за јавна набавка,

договорниот орган може да ја измени одлуката и да дообезбеди средства потребни за реализација на договорот, под услов понудената цена да не е понеповолна од реалните цени на пазарот и да не го надминува вредносниот праг пропишан за видот на постапката согласно со Законот за јавните набавки.

6.1.5 По завршувањето на електронската аукција и изборот на најповолен понудувач, доколку предметот на набавката или поединечниот дел се состои од повеќе ставки, цената на секоја од поединечните ставки ќе се пресметува со соодветно намалување кое ќе биде еднакво на процентот на намалување на цената на првичната понуда на избраниот најповолен понудувач (пред електронската аукција) и цената на последната понуда (по завршувањето на аукцијата). / По завршувањето на електронската аукција и изборот на најповолен понудувач, доколку предметот на набавката или поединечниот дел се состои од повеќе ставки, избраниот понудувач ќе има обврска да го распредели намалениот износ на вкупната цена во споредба со првично понудената вкупна цена во рамки на ставките кои се составен дел на предметот на набавка.

6.2 Известување за доделување на договорот за јавна набавка

6.2.1 По завршувањето на електронската аукција на јавниот дел од ЕСЈН автоматски се објавува и до сите учесници на аукцијата автоматски се испраќа известување за економскиот оператор кој што поднел најповолна понуда во текот на негативното наддавање. Известувањето е од информативен карактер и не предизвикува правни последици. Исходот од електронската аукција е основ за донесување на одлука за избор на најповолна понуда.

6.2.2 Избраниот најповолен економски оператор ќе биде известен во електронска форма преку ЕСЈН дека неговата понуда е прифатена, најдоцна во рок од 3 дена од донесувањето на одлуката за избор на најповолна понуда. Во исто време, и сите други економски оператори ќе бидат известени за резултатите од спроведената постапка, одлуката кој е најповолен економски оператор како и за причините за неизбор на нивната понуда. Економските оператори што учествувале во постапката имаат право на увид во извештајот од спроведената постапка.

6.3 Правна заштита

6.3.1 Секој понудувач кој има правен интерес за добивање на договорот за јавна набавка и кој претрпел или би можел да претрпи штета од евентуално прекршување на одредбите од овој закон, може да бара правна заштита против одлуките, дејствијата и пропуштањата за преземање дејствија од страна на договорниот орган во постапката за доделување на договор за јавна набавка, во согласност со условите и постапката предвидени со Законот за јавните набавки. Правото на жалба во постапка која завршува со електронска аукција во однос на утврдување на способноста на понудувачите и целосната евалуација на првичните понуди се остварува по донесување на одлуката за избор на најповолен понудувач или поништување на постапката.

6.3.2 Жалбата треба да ги содржи следниве елементи:

- податоци за подносителот на жалбата (име презиме, назив на економскиот оператор, адреса на престојувалиште и седиште),
- податоци за застапникот или полномошникот,
- назив и седиште на договорниот орган,

- број и датум на постапката за доделување на договор за јавна набавка и податоци за огласот за доделување на договор за јавната набавка,

- број и датум на одлуката за избор на најповолна понуда, поништување на постапката или други одлуки на договорниот орган,

- податоци за дејствијата или пропуштањата за преземање на дејствија од страна на договорниот орган,
- опис на фактичката состојба,
- опис на неправилностите и образложение по истите,
- предлог на докази,
- жалбено барање и/или барање за надомест за трошоците на постапката и
- потпис на овластено лице.

6.3.3 Подносителот на жалбата е должен да приложи и доказ за уплата на надомест за водење на постапката.

6.3.4 Подносителот на жалбата кој нема седиште на територијата на Република Македонија е должен да определи полномошник за прием на писмена.

6.3.5 Жалбата се изјавува до Државната комисија. Жалбата се поднесува лично или по препорачана пошта истовремено до договорниот орган и до Државната комисија. Денот на поднесување на жалбата по препорачана пошта се смета за ден на поднесување. Во случај на лично поднесување на жалбата договорниот орган е должен да му издаде на подносителот потврда за времето на приемот.

6.3.6 Во постапката пред Државната комисија подносителот на жалбата, покрај административната такса, плаќа и надоместок за водење на постапката во зависност од висината на понудата, и тоа:

- до 20.000 евра во денарска противвредност, надоместок од 100 евра во денарска противвредност,
- од 20.000 до 100.000 евра во денарска противвредност, надоместок од 200 евра во денарска противвредност,
- од 100.000 до 200.000 евра во денарска противвредност, надоместок од 300 евра во денарска противвредност или
- над 200.000 евра во денарска противвредност, надоместок од 400 евра во денарска противвредност.

6.3.7 Во случај на непостоење на понуда, висината на надоместокот за водење на постапката се пресметува врз основа на проценетата вредност на

договорот за јавна набавка, при што Државната комисија го известува подносителот на жалбата за висината на надоместокот и рокот во кој треба да достави доказ за негова уплата.

6.4 Склучување на договорот за јавна набавка

6.4.1 Договорниот орган ќе го достави договорот за јавна набавка до избраниот најповолен понудувач во 6 (шест примероци на потпишување.

6.4.2 Избраниот најповолен понудувач има обврска да го потпише договорот за јавна набавка и да му го врати на договорниот орган во рок од 7 (седум) дена од денот на добивање. Договорниот орган презема обврска на избраниот најповолен понудувач да му го испрати потребниот број на примероци од договорот откако истиот ќе го потпише овластеното лице на договорниот орган.

6.4.3 Доколку избраниот најповолен понудувач не го потпише договорот во рокот утврден во точка 6.4.2 од тендерската документација, договорниот орган го задржува правото да смета дека избраниот најповолен понудувач се откажал од склучување на договорот и објави негативна референца.].

7. ЗАДОЛЖИТЕЛНИ ЕЛЕМЕНТИ НА ДОГОВОРОТ ЗА ЈАВНА НАБАКА

7.1.Начин на плаќање

7.1.1 Се предвидува следниов начин на плаќање: вирмански, во рок од 30 дена по извршена испорака на средствата, франко магацин на крајниот корисник на договорниот орган. Начинот на плаќање е задолжителен. Секоја понуда која содржи начин на плаќање поинаков од оној утврден во оваа точка ќе се смета за неприфатлива и како таква ќе биде одбиена од страна на комисијата за јавни набавки.

7.2. Време, рок и место на испорака

7.2.1 Носителот на набавката е должен да го испорача предметот на договорот за јавна набавка, франко ВП 2990/50 Скопје, по потпишување на Договорот за јавна набавка и тоа:

- **за средствата од дел I (пододело) 50% од вкупната количина (3.200 комплета) во рок до 60 дена од склучувањето на договорот а останатата количина од 50% во месец декември 2018/Јануари 2019 година,**
- **за средствата од дел II (маица со кратки ракави), дел III (ракавици војнички платнени и дел IV (ракавици парадни) - во рок до 60 дена од денот на склучувањето на договорот.**

7.2.2 Рокот и местото на испорака се задолжителни. Секоја понуда која содржи рок и место на испорака поинакови од тие утврдени во оваа точка ќе се смета за неприфатлива и како таква ќе биде одбиена од страна на комисијата за јавни набавки.

7.3 Разлики во цена (корекција на цени)

7.3.1 Не се предвидува корекција на цените, односно цените искажани во понудата на најповолниот понудувач ќе бидат фиксни за целото времетраење на договорот за јавна набавка.

7.4 Авансно плаќање

7.4.1 За извршување на договорот за јавна набавка не е дозволено авансно плаќање.

7.5.Гаранција за квалитетно извршување на договорот

7.5.1Услов за потпишување на договорот со избраниот најповолен понудувач е обезбедување гаранција од страна на избраниот најповолен понудувач за квалитетно извршување на договорот во висина од 10% од вредноста на договорот.

7.5.2 Гаранцијата од точка 7.5.1 се доставува во вид на банкарска гаранција во писмена форма. Гаранцијата треба да биде поднесена во оригинална форма. Копии не се прифаќаат.

7.5.3 Гаранцијата за квалитетно извршување на договорот ќе биде со важност до целосното реализирање на договорот. Договорниот орган по извршениот избор на најповолен понудувач дополнително го утврдува крајниот датум на важност на гаранцијата.

7.5.4 Банкарската гаранција за квалитетно извршување на договорот ќе биде во валутата на која гласи договорот.

7.5.5 Гаранцијата за квалитетно извршување на договорот треба да биде издадена од банка. За договорниот орган се прифатливи сите банки. Банкарската гаранција треба да содрзи клаузула „без приговор“, „на прв повик“ или да содржи зборови што имаат исто значење.

7.5.6 Гаранцијата за квалитетно извршување на договорот избраниот најповолен понудувач ја доставува во рок до 15 дена од денот на добивањето на договорот.

7.5.7 Гаранцијата за квалитетно извршување на договорот се доставува во определениот рок, и тоа: по пошта или лично на лицето за контакт од точка 1.2.2 од тендерската документација.

7.5.8 Гаранцијата за квалитетно извршување на договорот ќе биде наплатена доколку носителот на набавката не исполни некоја од обврските од договорот за јавна набавка во рокот на стасаноста, за што писмено ќе го извести носителот на набавката. Доколку дојде до наплата на гаранцијата за квалитетно извршување на договорот, договорниот орган ќе објави до ЕСЈН негативна референца. За наплатата на банкарската гаранција за квалитетно извршување на договорот и за објавувањето на негативна референца на ЕСЈН, носителот на набавката може да покрене спор пред надлежниот суд.

7.5.9 Доколку договорот за јавна набавка е целосно реализиран согласно договореното, банкарската гаранција за квалитетно извршување на договорот договорниот орган му ја враќа на носителот на набавката во рок од 14 дена од целосното реализирање на договорот.

7.5.10 Гаранцијата за квалитетно извршување на договорот договорниот орган му ја враќа на носителот на набавката по пошта, лично во седиштето на економскиот оператор или лично во седиштето на договорниот орган.

8. ПОНИШТУВАЊЕ НА ПОСТАПКАТА

8.1 Договорниот орган може да ја поништи постапката за доделување на договор за јавна набавка ако:

- бројот на кандидати е понизок од минималниот број предвиден за постапките за доделување на договор за јавна набавка согласно со овој закон,
- не е поднесена ниту една понуда или ниту една прифатлива понуда,
- не е поднесена ниту една соодветна понуда во постапката каде што предметот на договорот е оформен во единствен дел, како и во постапките каде што предметот на договорот е оформен во повеќе делови и каде што може да се утврди соодветноста на понудите,
- се поднесени прифатливи понуди кои не можат да се споредат поради различниот пристап во техничките или финансиските понуди,
- настанале непредвидени промени во буџетот на договорниот орган,
- понудувачите понудиле цени и услови за извршување на договорот за јавна набавка кои се понеповолни од реалните на пазарот,
- оцени дека тендерската документација содржи битни пропусти или недостатоци, до моментот на отворање на понудите,
- поради непредвидени и објективни околности се промениле потребите на договорниот орган,
- договорниот орган не може да изврши избор на најповолна понуда поради битни повреди на законот согласно со членот 210 од овој закон или
- избраниот понудувач се откаже од склучување на договорот.

9. ЗАВРШУВАЊЕ НА ПОСТАПКАТА ЗА ДОДЕЛУВАЊЕ НА ДОГОВОР ЗА ЈАВНА НАБАВКА

9.1 Постапката за доделување на договор за јавна набавка завршува на денот на конечноста на одлуката за избор или за поништување на постапката.

9.2 Веднаш по завршување на постапката, договорниот орган ги враќа мострите, урнеците и документите кои предвидел дека ќе се вратат на понудувачите во тендерската документација.

I. ТЕХНИЧКИ СПЕЦИФИКАЦИИ

Дел	С р е д с т в а	Единица мерка	Количина
I	Пододело за воено теренска униформа	комплет	6.400
II	Маица со кратки ракави	парче	2.902
III	Ракавици војнички платнени	чифт	495
IV	Ракавици парадни	чифт	170

ТЕХНИЧКА СПЕЦИФИКАЦИЈА ЗА ПОДОДЕЛО ЗА ВОЕНО ТЕРЕНСКА УНИФОРМА - 6.400 КОМПЛЕТИ

1. ПРЕДМЕТ НА СПЕЦИФИКАЦИЈАТА

Спецификација го пропишува обликот и котирањето, големините, спецификациите на репроматеријалите и изработката, контролата на квалитетот, означување на готовиот производ и пакувањето на подоблека дводелна.

2. ОБЛИК И КОТИРАЊЕ, ГОЛЕМИНИ, ТЕХНИЧКИ КАРАКТЕРИСТИКИ НА ПЛЕТЕНИНАТА, СПЕЦИФИКАЦИЈА НА ИЗРАБОТКАТА И РЕПРОМАТЕРИЈАЛИТЕ

2.1. Облик и котирање

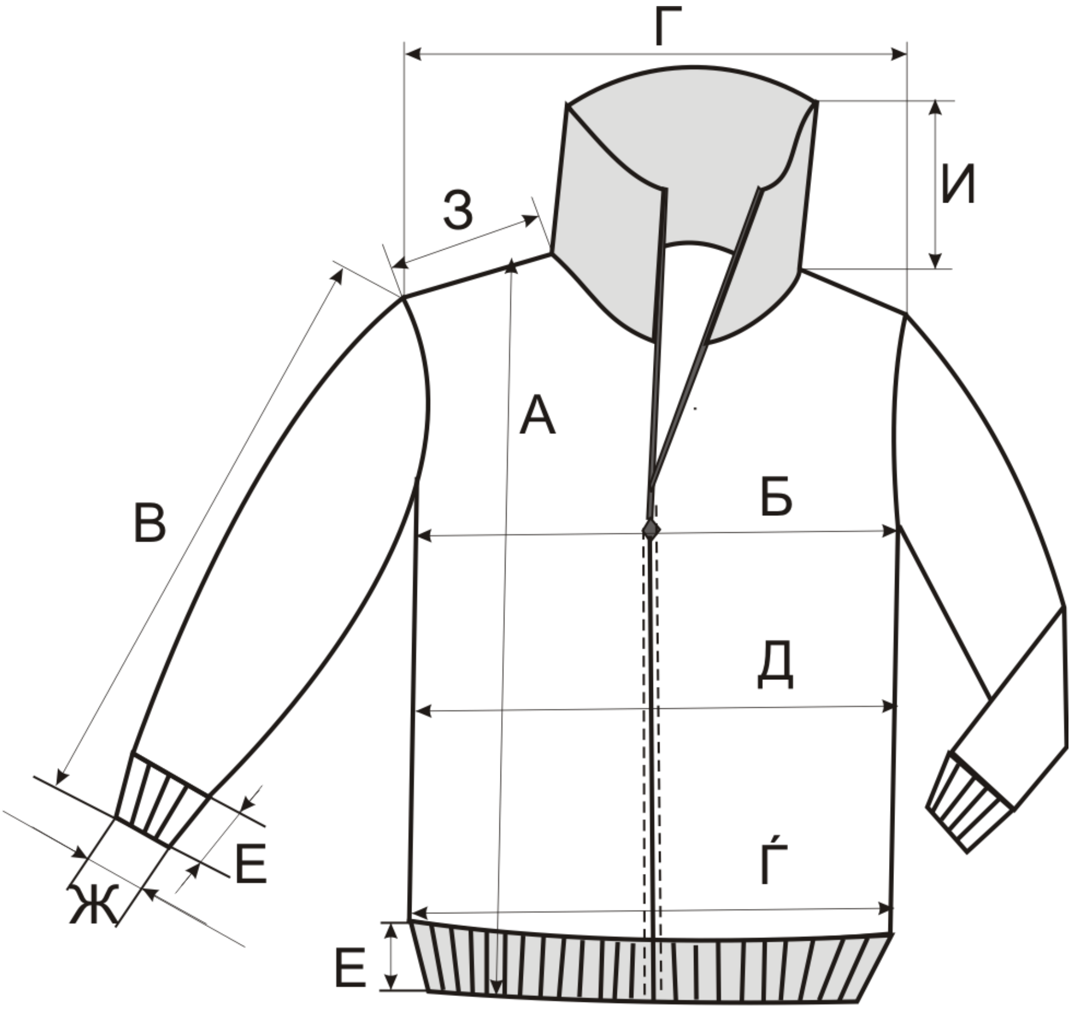

сл. 2.1. горен дел

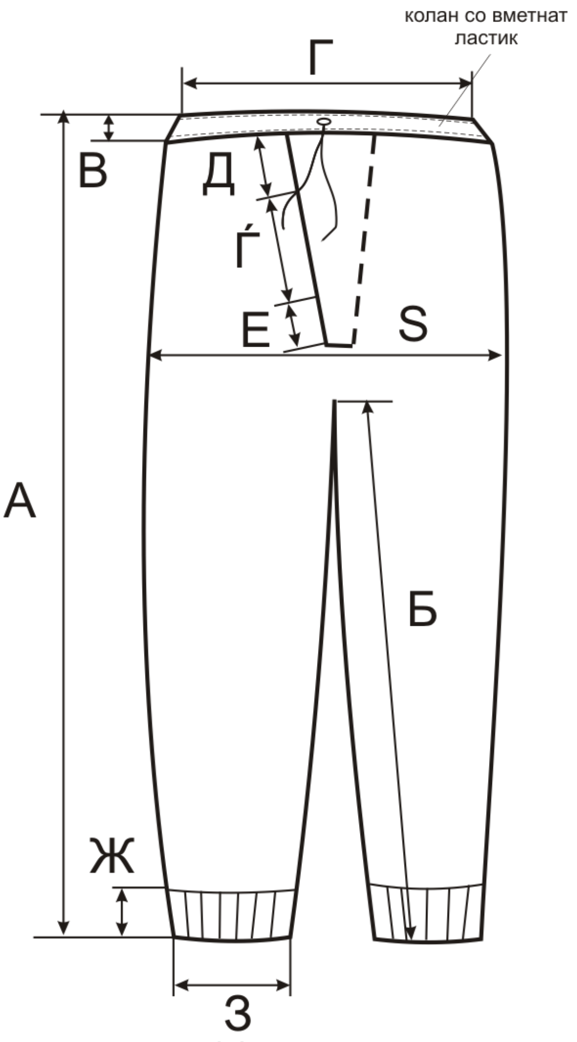

сл. 2.2. долен дел

2.2.Големини

Мастабелите за пододело дводелно се прикажани во табела 1 и табела 2

Големински броеви	S	M	L	XL	2XL	3XL
Висина на тело (см)	160	166	172	176	182	>186
А-Должина на пододело горен дел	62	65	68	71	74	77
Б-Обем на гради	92	96	100	104	108	112
В-Должина на ракав	59	61	63	65	67	69
Г- Ширина на грб	45,5	46,5	47,5	48,5	49,5	50,5
Д-Обем на струк	84	88	92	96	102	106
Ѓ-Обем на колкови	108	114	120	124	130	136
Е-Висина на рендер на ракав и на колан	8					
Ж-Ширина на рендер на ракав и на колан	9	10	10	11	11,5	12
З- Должина на рамо	11	12	13	14	15	16
S-Должина на џеб	10	11	11,5	12	12,5	13
И-Висина на рендер на крагна	14					

Табела 1: Димензии за пододело-горен дел (мастабела)

Големински броеви	**S**	**M**	**L**	**XL**	**2XL**	**3XL**
Висина на тело (см)	160	166	172	176	182	>186
А-Должина на пододело долен дел	91	95	98	101	104	107
Б-Должина на чекор	63,5	65,5	68,5	69,5	72,5	73,5
В-Висина на појас-колан	5					
Г- Обем на појас-колан	58	60	62	64	66	68
Д-Пунктирано	7					
Ѓ-Отвор	8	10	10	12	12	14
Е-Пунктирано	9					
Ж-Висина на рендер	7	8	9	10	11	12
З- Ширина на рендер	7					
S1/2-Долем обем	43	45	47	49	51	53

Табела 2: Димензии за пододело-долен дел (мастабела)

2.3. Спецификација на репроматеријалите и изработката

2.3.1. Тип на машина за плетење

-двофонтурно кружно плетечка (со водилка за полагање на висечки котелци на секој трет систем D/L

2.3.2. Тип на плетиво

- D/L десно/лево (плетенина е мостра со две лица, лицето е памучно влачено а опачината е полимидна)

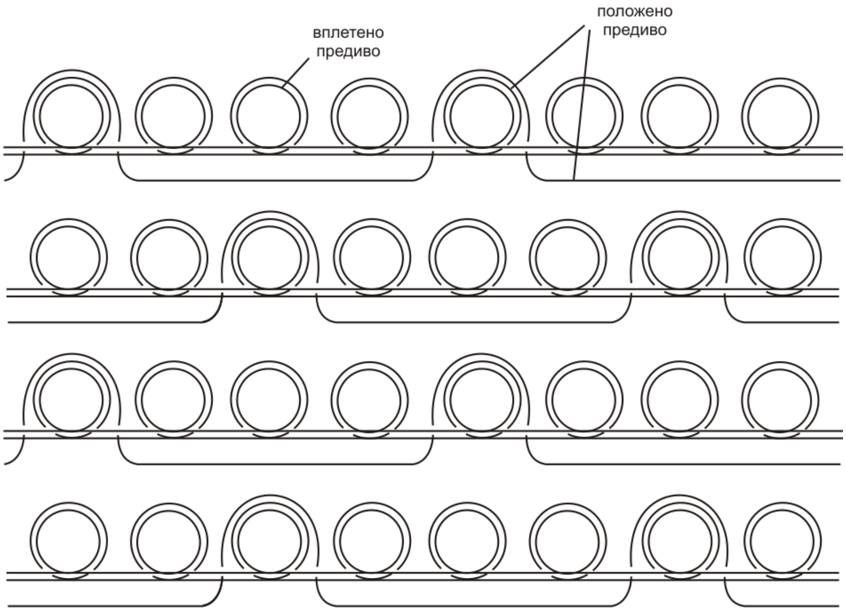

Шематски приказ на плетка

2.3.3. Финост на машина за плетење

- E-20 coll

- Суровински состав: памук, полиамид 110/1 и полиамид 78/2

2.3.4. Финост на предиво за плетење

Dteks 110/1x32 PA (вплетено предиво)

Dtex – 78/2x24 PA (положено предиво на секој систем)

Nm 12/1 кардиран памук вигон (положено предиво на секој трет систем)

2.3.5. Густина на плетнина
- Dh 16 кот/см

2.3.6. Површинска маса на доработена плетенина
- Qм^2-320 до 330гр/м^2

2.3.7. Боја
- Нијанса на боја –Pantone-17-0220/1163

2.3.8. Рендер

а-тип на машина за плетење
- рамноплетечка машина (Д/Д)
б- финост на машина за плетење
- Е-12/ cool
в- Финост на предиво за плетење
d tex-110/1x3 ПА
г- густина на плетенина
Dh-12кот/см
д- површинска маса
-Qм2-350 до 360 гр/м2
ѓ- боја- група на реактивни бои
–нијанса на боја – Pantone-17-0220/1163

2.3.9. Колан за пододело долен дел - Коланот е од основен материјал со вметнат ластик со ширина од 5 см. и врвка.

2.4. Спецификација на шиењето

2.4.1. Квалитет на конец за шиење
- суровински состав 100% памук
- Финост на конец 100/1x3
- боја - нијансирање со основната боја

2.4.2. Вид на иглени убоди
- Оверлоок 6 иглени убоди/см
- Двоигловка 5 иглени убоди/см
- маузерлок

2.5. Квалитативни оцени на доработка :

- Собирање при перење 60°C - EN 25077
  Должина %; ширина% ±2/±2max - EN ISO 6330 сушење E
- Постојаност на боја при хемиско чистење –
  4min - МКС EN ISO 105-D01:2011 или еквивалент
- Постојаност на боја при перење 60°C
  4min - МКС EN ISO 105-C06:2011 или еквивалент
- Постојаност на боја на пот (алкална, кисела)
  4 min - МКС EN ISO 105-E04:2014 или еквивалент
- Постојаност на боја при триење
  4 min - МКС EN ISO 105-X12:2016 или еквивалент

- Постојаност на боја на светло
  5 - МКС EN ISO 105-B02:2014 или еквивалент
- pH на доработена ткаенина 7
- отстапување на нијанса на боја 5min

2.6. Квалитет на изработка

Да не се користи плетенина која има плетечки и механички грешки како, испуштени котелци, задебелено предиво, кружници, испуштен котелец по вертикала, физичко оштетување на ткаенината (дупки), со грешки во боење, со различни нијанси, флеки, нефиксирана боја и слично.

Големински броеви за пододело за воено теренска униформа – 6.400 комплета: S-10%, M-20%, L-35%, XL-25, 2XL-5% и 3XL-5%)

3. ОЗНАЧУВАЊЕ НА ГОТОВ ПРОИЗВОД

Етикетата треба да содржи име на конфекционерот, година на производство, состав на ткаенината, големински број според табела на мерки и начин на одржување.

Етикетата да биде изработена со ткаење од полиамид или полиестер, а содржината на етикетата да е изработена со печатење или везење со боја отпорна на перење и хемиско чистење.

4. ПАКУВАЊЕ

Изработената подоблека (горен и долен дел) се пакува во најлон кеса на која е обележан големинскиот број и збирно во петслојни картонски кутии. Секоја кутија да биде означена со етикета 15x15 см, со истакната именка на средството и останатите податоци (производител, година на конфекционирање, големински број, приматели количина).

Дел II – Маица со кратки ракави

ТЕХНИЧКА СПЕЦИФИКАЦИЈА ЗА МАИЦА СО КРАТКИ РАКАВИ ВО ОСНОВНА ШАРА - 2.902 ПАРЧИЊА

Ред бр.	Назив на средствата	Единечна мерка	Голем. број	Количина
1.	Маица со кратки ракави	парче	S	452
			M	950
			L	1000
			XL	500

2.1. Облик и котирање

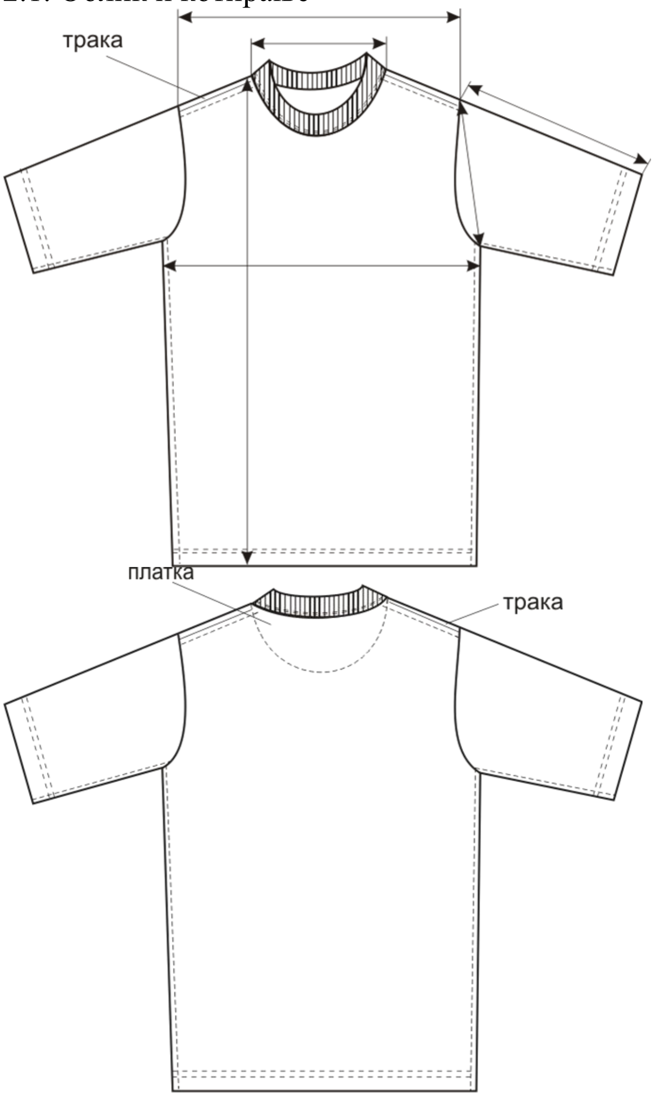

сл. 2.1. преден и заден дел

2.2. Големини

2.2.1. Мерки-мерките за готов производ по величини се дадени во табела 1. Мерките се дадени во сантиметри. Дозволено отстапување ±2 см.

Табела бр. 1

Ред. бр.	Висина на тело	Големински број	Обем на гради 1/2			Должина од рамо до рамо			Должина на маица со кратки ракави			Должина на ракав			Димензии на „О“ изрез	Ширина на ракавот
			S	R	L	S	R	L	S	R	L	S	R	L		
1.	160-168	S	40	41	42	40	41	42	68	70	72	20	21	22	12	21
2.	169-178	M	44	46	48	43	44	45	74	76	78	23	24	25	13	22
3.	179-188	L	50	52	54	46	47	48	80	82	84	26	27	28	14	23
4.	189-	XL	56	58	60	50	51	52	86	88	90	29	30	31	16	25

2.3. Спецификација на репроматеријалите и изработката

- Тип на машина за плетење -еднофонтурно кружно плетечка (супрема)
- Тип на плетиво - D/L Десно/лево
- Финост на машина за плетење - Е-24/26 coll; - Суровински состав минимум 95 % чешлан памук и максимум 5% еластин
- Финост на предиво за плетење - Nm 50/1 чешлано памучно предиво
- Густина на плетнина - Dh 16-17 кот/см
- Површинска маса на доработена плетенина - Qм2-165-170 гр/м^2
- Боја - нијанса на боја – Pantone-17-0220/1163 или еквивалент
- Рендер
  а) тип на машина за плетење: Д/Д десно/десно 1:1 (фаинрип)
  б) финост на машина за плетење: Е-16-18/ cool
  в) финост на предиво за плетење: Nm 50/1 чешлано памучно предиво, D text 44/1-еластан (еластанот е вплетен и тоа на секој втор ред котелци на рип)
  г) густина на плетенина: Dh-12-13кот/см
  д) површинска маса: Qм2-225-240 гр/м^2
  ѓ) боја – нијанса на боја: Pantone 17-0220/1163 или еквивалент
  Висина на рендер на околувратник 4 см.

2.3.1. Спецификација на шиењето

- Квалитет на конец за шиење - Конци за шиење од 63 % памук и 37% полиестер (± 5%) нМ-80/3; боја- нијансирање со основната
- Вид на иглени убоди
  - Оверлоок 6 иглени убоди/см
  - Ибердек 6 иглени убоди /см
  - Двоигловка 5 иглени убоди/см

2.3.2. Квалитативни оцени на доработка:

- Собирање при перење 60°C: Должина; ширина ±2/±2 %
- Постојаност на боја при хемиско чистење: 4min - МКС EN ISO 105-D01:2011 или еквивалент

- Постојаност на боја при перење 60°C: 4min - МКС EN ISO 105-C06:2011 или еквивалент
- Постојаност на боја на пот (алкална, кисела): 4min - МКС EN ISO 105-E04:2014 или еквивалент
- Постојаност на боја при триење:4min - МКС EN ISO 105-X12:2016 или еквивалент
- Постојаност на боја на светло: 5 - МКС EN ISO 105-B02:2014 или еквивалент

2.3.3.Квалитет на изработка
Да не се користи плетенина која има плетечки и механички грешки како, испуштени котелци, задебелено предиво, кружници, испуштен котелец по вертикала, физичко оштетување на ткаенината (дупки), со грешки во боење, со различни нијанси, флеки, нефиксирана боја и слично.

2.3.4. Означување на готов производ
Етикетата треба да содржи име на конфекционерот, година на производство, примател АРМ, состав на ткаенината, големински број според табела на мерки и начин на одржување.
Етикетата да биде изработена со ткаење од полиамид или полиестер, а содржината на етикетата да е изработена со печатење или везење со боја отпорна на перење и хемиско чистење.

2.3.5. Пакување
Пакувањето на готовиот производ да биде во единечно пакување во најлон кеси (на која има етикета со големински број), а потоа во збирно пакување во картонска кутија. Секоја кутија да биде означена со етикета 15x15 см, со истакната именка на МС и останатите податоци (производител, година на конфекционирање, големински број, примател АРМ и количина).

Дел III (ракавици војнички платнени) и дел IV (ракавици парадни)

Ред. бр.	Назив на средствата	Единечна мерка	Количина
1.	Ракавици војнички	чифт	495
2.	Ракавици парадни	чифт	170

2.1.1. **Ракавиците војнички** се модел со пет прсти изработени од комбинација од неопрен од надворешната страна на дланката и кожа од внатрешната страна на дланката и во пределот на прстите. Во пределот на горната третина на прстите (пожелно на палецот, а на другите прсти зависно од моделот) да се обложени со гума отпорна на лизгање. Во пределот на зглобот да има регулациска трака со лепенка за прилагодливо прицврстување на ракавицата. Боја на ракавиците: маслинесто зелена или црна.

2.1.2. Начин на одржување: да биде пропишано од страна на производителот.
2.1.3. Означување на готов производ

На секој полу чифт треба да биде зашиена етикета која содржи: производител, година на производство, суровински состав, големински број и начин на одржување прикажано со симболи. Етикетата да биде изработена со ткаење од полиамид или полиестер, а содржината на етикетата да е изработена со печатење или везење со боја отпорна на перење и хемиско чистење.

2.1.4. Пакување

Пакувањето на готовиот производ да биде во единечно пакување во најлон кеси на кој е истакнат големинскиот број, а потоа во збирно пакување во кутии. Секоја кутија да биде означена со етикета 15x15 см, со истакнат назив на МС и останатите податоци (производител, година на производство, големински број, прималел АРМ и количина).

2.2. Ракавици парадни

2.2.1. Ракавиците парадни се модел со пет прсти изработени од памучна плетенина во бела боја со додаток на еластин.

2.2.2. Технички карактеристики на материјалот:

- Суровински состав на плетенината: памук 90 - 95% и еластин 5-10%. (проверка по МКС ISO 1833:2012 или еквивалент)
- Тип на преплетка: D/ D Десно/десно 1:1
- Површинска маса на плетенина Qm^2: 225 g/m^2 ± 3%
- Собирање при перење на 40°C:
    - по основа ±2%
    - по јаток ±2%

(проверка по МКС EN ISO 5077:2008 или еквивалент МКС EN ISO 22313:2012 или еквивалент)

- Постојаност на боја
    - на хемиско чистење: min 4 (проверка по МКС EN ISO 105- D01:2011)
    - перење 40°C: min 4 (проверка по МКС EN ISO 105-C10:2010)
    - на пот (алкална/кисела): min 4/4 (проверка по МКС EN ISO 105-E04:2014)
    - при триење (суво/мокро): min 4/4 (проверка по МКС EN ISO 105-X12:2016)
- Начин на одржување: да е пропишано од страна на производителот.

2.2.4. Означување на готов производ

На секој полу чифт треба да биде зашиена етикета која содржи: производител, година на производство, суровински состав, големински број и начин на одржување прикажано со симболи. Етикетата да биде изработена со ткаење од полиамид или полиестер, а содржината на етикетата да е изработена со печатење или везење со боја отпорна на перење и хемиско чистење.

2.2.5. Пакување

Пакувањето на готовиот производ да биде во единечно пакување во најлон кеси на кој е истакнат големинскиот број, а потоа во збирно пакување во кутии. Секоја кутија да биде означена со етикета 15x15 см, со истакнат назив на МС и останатите податоци (производител, година на производство, големински број, прималел АРМ и количина).

Контрола на квалитет

Носителот на набавката (по склучување на договор) е должен да достави на договорниот орган мостри од ракавиците заедно со сертификати од акредитирана лабораторија за квалитет на материјалот и по еден пар ракавици од секој големински број што е пропишан за видот на производ (со цел ВП 2803/40 Скопје да ги утврди потребните големински броеви за предвидената количина ракавици).
Комисија за квалитативен прием врши споредба на лабораториската анализа со бараните технички карактеристики на материјалот. Комисијата врши оверка на мостри од готов производ.
Одобрената и заверената мостра му служи на носителот на набавката за испорака на бараната количина на ракавици.
3. Квалитативен прием на предметот на набавка врши комисија составена од претставници од ОКК на МО и претставници од АРМ.
При квалитативен прием да се спореди готовиот производ со оверената мостра.
Договорниот орган го задржува правото да изврши лабораториска анализа со акредитирани методи на потребните параметри за квалитет на готовиот производ во акредитирана лабораторија. Примероците не влегуваат во вкупната договорена количина.

III. МОДЕЛ НА ДОГОВОР

Д О Г О В О Р

за јавна набавка

Склучен во Скопје, на ден ________2018 година, помеѓу:

ДОГОВОРЕН ОРГАН:

НОСИТЕЛ НА НАБАВКА:

ПРЕДМЕТ НА ДОГОВОРОТ

Член 1

Со овој договор се утврдуваат меѓусебните права и обврски на договорните страни по спроведена отворена постапка по Оглас бр. 18/3-/ од _________.2018 година за доделување договор за јавна набавка на пододело и маица со кратки ракави за воено теренска униформа, ракавици војнички платнени и ракавици парадни за потребите на АРМ, согласно техничката спецификација од тендерската документација и поднесената техничка и финансиска понуда, кои носителот на набавката се обврзува да ги испорача на договорниот орган да ги превземе и плати во согласност со одредбите на овој договор.

ВРЕДНОСТ НА ДОГОВОРОТ И ПОЕДИНЕЧНИ ЦЕНИ

Член 2

Единечната цена на средствата кои се предмет на овој Договор изразена во денари за 1 (еден) комплет/чифт, без пресметан ДДВ изнесува:

Ред. бр.	Назив на предмет за набавка	Единечна мерка	Количина	Единечна цена без ДДВ	Вкупна цена без ДДВ
1.	Пододело за ВТУ	комплет	6.400		

2.	Маица со кратки ракави за ВТУ	парче	2.902		
3.	Ракавици војнички платнени	чифт	495		
4.	Ракавици парадни	чифт	170		
	Вкупно				
	ДДВ.......................... 18%				
Вкупна вредност без ДДВ					

Составен дел на овој договор се техничките спецификации за набавка на пододело и маица со кратки ракави за воено теренска униформ,а, ракавици војнички платнени и ракавици парадни од тендерската документација бр. 18/3- / од ________.2018 година и копија од оригиналната понуда на _____________________.

Вкупната вредност на договорот за набавка на стоките од член 1 на овој Договор без вклучен ДДВ, согласно постигнатата цена преку ЕСЈН, франко магацин на крајниот корисник примател - ВП наведена во член 5 од овој договор изнесува _______________ **денари**. Вкупниот износ на ДДВ изнесува ______________________ **денари**. Вкупната вредност на Договорот вклучувајќи ги сите трошоци и попусти и вклучен ДДВ изнесува _______________ **денари**.

Носителот на набавка е должен согласно Законот за данок на додадена вредност ("Службен весник на РМ" бр. 44/99 со сите измени и дополнувања), данокот на додадена вредност посебно да го пресмета и искаже во доставената фактура, а паѓа на товар на договорниот орган.

ВРЕМЕТРАЕЊЕ НА ДОГОВОРОТ

Член 3

Овој договор е со важност од една година од денот на потпишувањето на договорот од двете договорни страни.

ГАРАНЦИЈА ЗА ИЗВРШУВАЊЕ НА ДОГОВОРОТ

Член 4

Навременото и квалитетно извршување на Договорот, носителот на набавката го гарантира со доставување безусловна банкарска гаранција од реномирана банка наплатлива на прв повик.

Висината на банкарската гаранција изнесува **5% од** вкупната вредност на средствата наведена во член 2 на овој договор, односно не помалку од _____________________ **денари** издадена од реномирана банка избрана од носителот на набавката, најдоцна 15 (петнаесет) дена од склучување на договорот.

Гаранцијата се наплаќа во следните случаи:

- доколку носителот на набавката не го почитува договорениот рок за испорака на стоките наведен во член 5 од овој Договор.

- во случај на несовпаѓање на квалитативните карактеристики на испорачаните стоки, верификувано од независна институција за контрола на квалитет, со квалитетот дефиниран во член 9 од овој Договор.

- во случај на раскинување на договорот по вина на носителот на набавката.

Гаранцијата за извршување на договорот во услови на навремено и квалитетно извршување на договорот, му се враќа на носителот на набавката во рок од 14 дена по целосното извршување на договорот.

Доколку носителот на набавката не ја достави банкарската гаранција во висина и во рок утврдени во став 2 од овој член, договорниот орган на Електронскиот систем за јавни набавки ќе објави негативна референца за носителот на набавката и има право еднострано да го раскине договорот.

Банкарската гаранција е со важност од дванаесет месеци плус 14 дена, сметано од денот на склучување на овој договор.

ДИНАМИКА И НАЧИН НА ИСПОРАКА НА СРЕДСТВАТА

Член 5

Носителот на набавката, пред почетокот на сериското производство е должен да достави мостри за заверка и сертификати од акредитирана лабораторија (акредитирана метода) за квалитет на готов производ, со кој се докажува сообразноста на изработените мостри со барањата во техничката спецификација и тоа:

- 3 (три) комплети пододело за военотеренска униформи,
- 3 (три) парчиња маица со кратки ракави,
- 3 (три) чифта ракавици војнички платнени и
- 3 (три) чифта ракавици парадни

Комисијата за контрола на квалитетот ќе изврши споредба на резултатите од доставените сертификати со бараните вредности во техничката спецификација, односно техничката понуда.

Комисиски одобрената и оверена мостра му служи на носителот на набавката за сериско производство,

Комисијата за контрола на квалитет го задржува правото да ги провери сите доставени сертификати во акредитирана лабораторија со акредитирана метода.

Комисијата го задржува правото да изврши лабораториски испитувања со акредитирани методи во акредитирана лабораторија, заради проверка на валидноста на доставените сертификати со примероци пред почеток на сериско производство.

Комисијата за квалитет која врши оверка на мостри од готов производ е должна во рок до 5 (дена) работни дена сметано од денот на приемот на мострите да ги одобри и завери изработените мостри доколку истите одговараат на техничките спецификации, или доколку не одговарааат на бараниот квалитет наведен во техничките спецификации да не ги одобри и во истиот рок да ги достави сите забелешки до носителот на набавката за да ги отстрани неправилностите.

Носителот на набавката се обврзува Комисиски констатираните забелешки и отстапувања во квалитетот на изработените мостри да ги отстрани во рок од 15 (петнаесет)дена од денот на добивањето записник.

Носителот на набавката се обврзува средствата од член 1 на овој Договор да ги испорача по потпишувањето на овој договор, франко магацин на крајниот корисник на договорниот орган, врз основа на Комисиски заверени мостри пред почетокот на сериското производство.
Максимални рокови за испорака:
- за средствата на реден бр. 1 (пододело) 50% од вкупната количина (3.200 комплета) во рок до 60 дена од склучувањето на договорот а останатата количина од 50% во месец декември 2018 година/јануари 2019 година, франко ВП 2990/50 Скопје.
- за средствата на ред. бр. 2 (маица со кратки ракави), ред. бр. 3 (ракавици војнички платнени и ред. бр. 4 (ракавици парадни) - во рок до 60 дена од денот на склучувањето на договорот – франко ВП 2990/50 Скопје,

Носителот на набавката е должен со испораката на средствата да достави сертификат од извршени испитувања по акредитирани методи во акредитирана лабораторија, со кој ја потврдува сообразноста на квалитетот на средствата кои се испорачуваат со барањата за квалитет на предметот на договорот.

Времето потребно за вршење лабораториски испитувања по барање на Комисијата за контрола на квалитет и квалитативен прием не влегуваат во дефинираниот обврзувачки рок за испорака на средствата од страна на носителот на набавката.

Испораката на производите кои се предмет на овој Договор се смета за извршена по потпишувањето на испратницата од овластеното лице на договорниот орган и овластеното лице на носителот на набавката и Записникот за квантитативен прием.

Квантитативниот прием го врши Комисија за квантитативен прием. За извршениот квантитавен прием се составува записник за квантитативниот прием, потпишан со целосно име и презиме од лицата овластени за прием и за испорака од договорниот орган и носителот на набавката.

Носителот на набавката е должен најдоцна 3 (три) дена пред да ја изврши испораката на средствата наведени во член 1 од овој договор, за тоа писмено да го извести примателот на договорниот орган - ВП 2990 Скопје. Во известувањето потребно е носителот на набавката да го наведе точниот датум и време на испорака, количина на средства како и име и презиме на лицата кои ќе ја вршат испораката.

ЗАДОЦНУВАЊЕ ИЛИ НЕИСПОЛНУВАЊЕ НА ДОГОВОРОТ

Член 6

Во случај на доцнење на испораката или неизвршување на испораката на средствата кои се предмет на овој договор од страна на носителот на набавката, договорниот орган има право на надомест на штета.

ИЗГОТВУВАЊЕ И ДОСТАВУВАЊЕ НА ФАКТУРА

Член 7

При изготвувањето на фактурата носителот на набавката е должен да ги наведе следните елементи:

- назив на договорниот орган, место, седиште, даночен број, број и датум на договорот, количини со опис на средствата, единечни договорни цени за средствата, вкупна цена на средствата, пресметка за ДДВ, вкупна цена за исплата на фактурата и валута на плаќање

НАЧИН, УСЛОВИ И РОКОВИ НА ПЛАЌАЊЕ

Член 8

Плаќањето на средствата од член 1 на овој договор го врши договорниот орган, по фактура во рок од 30 дена по приемот на испорачаните средства по динамика утврдена во член 5 став 1 од овој договор и доставена фактура, а рокот ќе се пресметува од денот на приемот на фактурата кај договорниот орган.

Носителот на набавка се обврзува во рок од 3 (три) дена од денот на испораката на производот до воените пошти-приматели наведени во член 5 од овој Договор, да достави фактура до ВП 2803/40 Скопје, со прилог испратница потпишана од крајниот корисник на договорниот орган-прималел на производите и носителот на набавката, со цело име и презиме од лицето кое врши испорака и лицето кое врши прием на средствата и записник од комисиски извршениот квантитативен прием.

КВАЛИТЕТ НА СРЕДСТВАТА

Член 9

Носителот на набавката е должен средствата од член 1 на овој Договор да ги изработи и испорача согласно квалитативните карактеристики наведени во техничките спецификации кои се составен дел на овој договор и одобрените и заверени мостри од Комисијата за контрола на квалитет.

КВАЛИТАТИВЕН И КВАНТИТАТИВЕН ПРИЕМ

Член 10

Носителот на набавката превзема потполна одговорност за квалитетот на средствата од член 1 на овој Договор и се обврзува да ги изработи и испорача согласно квалитативните карактеристики наведени во техничките спецификации кои се составен дел на овој договор и одобрените и заверени мостри од Комисијата за квалитативен прием.

Прием и заверка на мостри, како и квалитативен прием на средствата кои се предмет на набавка на овој Договор за јавна набавка во име на договорниот орган врши од Комисија за квалитативен прием формирана од министерката за одбрана.

За да се изврши контрола на квалитетот на средствата кои се предмет на испорака по овој Договор, носителот на набавката ги известува претставниците од Комисијата за квалитативен прием за асортиманот и количината од средствата спремни за испорака на факс број 02/328 30 25 или по електронска пошта brankica.gacova@morm.gov.mk и bujar.mustafai@morm.gov.mk

По известување од носителот на набавката дека средствата кои се предмет на договорот се подготвени за испорака, Комисијата за контрола на квалитет врши контрола на квалитет на готовиот производ, односно врши квалитативен прием. При квалитативна контрола договорниот орган го задржува правото повторно да изврши лабораториски испитувања (со акредитирани методи во акредитирана лабораторија) на средствата кои се предмет на склучениот договор во однос на исполнетоста на параметрите потврдени со сертификатите.

Доколку резултатите од акредитирана лабараторија доставени од носителот на набавката и резултатите од анализата од акредитирана лабараторија по извршена испорака не се совпаѓаат, тогаш се формира комисија од носителот на набавката и договорниот орган за суперанализа. Добиениот резултат е меродавен и конечен за двете договорни страни. Трошоците за суперанализа се на товар на договорната страна чии што анализи отстапуваат од суперанализата.

Ако во текот на контролата на квалитетот се утврди дека средствата одговараат на бараните услови за квалитет (во техничките спецификации и одобрените и заверени мостри), тогаш се изготвува записник за извршен квалитативен прием и се одобрува испорака на произведените средства.
Ако во текот на контролата на квалитетот се утврди дека средствата не одговараат на бараните услови за квалитет (одобрените и заверени мостри и техничките спецификации составен дел на овој Договор), тогаш не се врши квалитативен прием и целата количина се остава на располагање на носителот на набавката, за што претставниците од Комисијата за квалитативен прием составуваат записник, во кој се наведуваат причините поради кои не е извршен квалитативниот прием.
Лабораториските испитувања за утврдување квалитет на средствата кои се предмет на овој Договор за јавна набавка се вршат во акредитирана лабораторија со акредитирана метода.
Трошоците за лабораториските испитувања по барање на договорниот орган се на негов товар, а трошоците од извршената супер анализа паѓаат на товар на страната од договорот која што го изгубила спорот.
Квантитативен прием на средствата од член 1 на овој Договор врши ВП 2990/50 Скопје, врз основа на потпишан записник за квалитативен прием и испратница, потпишана од двете договорни страни.
За комплетирањето на досието на постапката за набавка на средствата кои се предмет на овој договор, потребно е по извршениот квалитативен и квантитативен прием до Секторот за логистика - Одделение за менаџмент и набавки ВП 2990 Скопје да достави писмено известување со податоци за реализацијата на договорот.

ОБВРСКИ НА НОСИТЕЛОТ НА НАБАВКАТА

Член 11

Носителот на набавката е должен да ги испорача бараните количини на средствата за потребите на договорниот орган согласно бараните квалитативни карактеристики во времето и местото утврдени во член 5 од овој Договор.

АМБАЛАЖА И ПАКУВАЊЕ

Член 12

Носителот на набавката се обврзува средствата од член 1 на овој Договор да ги испорачува со декларација во индивидуално пакување и соодветна транспортна амбалажа обележана со етикета која содржи податоци за производителот на средствата, видот на средството, количината, големинските броеви и датумот на производство.

ГАРАНЦИЈА И РЕКЛАМАЦИЈА

Член 13

Носителот на набавката го гарантира квалитетот на материјалите и изработката на испорачаните средства - _______ според упатството на производителот _______________во рок од 12 (дванаесет) месеци од денот на испораката.
Рокот определен од производителот во кој се гарантира квалитетот на материјалите и изработката важи под услови на правилна употреба на средствата согласно пишаните инструкции за користење и одржување.

ДОГОВОРНА КАЗНА ЗА ЗАДОЦНУВАЊЕ ИЛИ НЕИСПОЛНУВАЊЕ НА ДОГОВОРОТ

Член 14

Во случај на задоцнување со испораката на средствата од страна на носителот на набавката договорниот орган има право на надомест на штета и договорна казна, пенали во висина од 2 промила дневно, а пеналите не можат да бидат поголеми од 5% од вредноста на средствата кои остануваат за понатамошна испорака.

Договорниот орган не може да бара договорна казна поради задоцнување, ако го примил исполнувањето на обврската, а без одлагање не му соопштил на носителот на набавката дека го задржува своето право на договорна казна.

Носителот на набавка е ослободен од обврската за плаќање на пенали, ако задоцнувањето е последица на виша сила (елементарни непогоди од поголем размер) и меѓународни забрани и блокади. Во овие случаи, носителот на набавка е должен без одлагање, а најдоцна во рок од 8 дена по дознавањето за тоа да го извести договорниот орган по писмен пат, а потоа договорно ќе се утврди нов рок на испорака на договорените средства.

УСЛОВИ ЗА ПРЕКИНУВАЊЕ ИЛИ РАСКИНУВАЊЕ НА ДОГОВОРОТ

Член 15

Договорот може да се раскине и пред неговото извршување, со претходна согласност на двете договорни страни, под услови предвидени со Законот за облигациони односи.
Договорот може да се раскине и еднострано доколку една од договорните страни не ги извршува обврските утврдени со овој договор. За намерата за раскинувањето на овој договор, страната се обврзува писмено да ја опомене другата договорна

страна. Договорот ќе се смета за раскинат по истекот на 15 дена од денот на приемот на писмената опомена.

Член 16

Договорот не може да се раскине поради неисполнување на незначителен дел од обврската.

Член 17

Со раскинувањето на договорот двете договорни страни се ослободени од своите обврски, освен од обврската за надомест на евентуална штета.

ОПШТИ И ЗАВРШНИ ОДРЕДБИ

Член 18

Договорните страни можат да ги дополнат или изменат одредбите од овој Договор само спогодбено.
Договорната страна која бара измена или дополнување е должна своето барање до другата страна да го достави во писмена форма.
Одредбите од овој договор можат да се изменат или дополнат со склучување на анекс кон договорот.
Дополнувањата и измените на овој договор се важечки ако се направени во писмена форма и ако се потпишани од двете договорни страни.

Член 19

Договорните страни немаат право своите обврски да ги пренесат на трета страна, без взаемна писмена согласност.

Член 20

Ако нешто не е изрично одредено со овој договор, за двете договорни страни важат одредбите од Законот за облигационите односи.

Во случај на спор, кој не може да се реши со договарање помеѓу страните, ќе решава надлежниот суд во Скопје.

Овој договор е изработен во 6 (шест) еднообразни примероци од кои 2 (два) за носителот на набавката а 4 (четири) на договорниот орган.

НОСИТЕЛ НА НАБАВКА ДОГОВОРЕН ОРГАН

Договорниот орган го задржува правото да го прилагоди текстот на договорот, при што задолжителните елементи утврдени во тендерската документација и елементите од понудата не може да претрпат измени.

Напомена: Понудувачот е должен да го парафира моделот на договор.

IV. ОБРАЗЕЦ НА ПОНУДА

Врз основа на огласот број 18/3-356/   /2018 за доделување на договор за јавна набавка на **пододело и маица со кратки ракави за воено теренска униформа, ракавици војн ички платнени и ракавици парадни за потребите на АРМ**, објавен од страна на Министерството за одбрана на Р. Македонија за спроведување на отворена постапка, со електронска аукција преку Електронскиот систем за јавни набавки (https://www.e-nabavki.gov.mk), и на тендерската документација која ја подигнавме од договорниот орган, ја поднесуваме следнава:

П О Н У Д А

IV.1. ОПШТ ДЕЛ

IV.1.1.Име на понудувачот: ____

IV.1.2. Контакт информации

Адреса: ____

- Телефон: ____
- Факс: ____
- Е-пошта: ____
- Лице за контакт: ____

IV.1.3. Одговорно лице: ____

IV.1.4. Даночен број и ЕМБС: ____

IV.1.5. Жиро сметка и Банка депонент ___________________________________
____

IV.1.6. Нашата понудата е составена од следниве делови:

-пополнет образец на понуда составен од општиот дел, техничка понуда со рокови за испорака и финансиска понуда со листа на цени ;

-пополнет образец на листа на доверливи информации (ако нема доверливи информации, образецот не мора да се доставува),

-документи за утврдување на личната состојба наведени во потточка 2.2.2 од тендерската документација;

-документ за утврдување на способноста за вршење на професионална дејност наведен во потточка 2.3. од тендерската документација;

-Гаранција на понудата

-изјава за независна понуда (кај група на понудувачи изјава за независна понуда од секој член на групата на понудувачи)

-пополнет образец на листа на подизведувачи (само во случај кога понудувачот ангажира подизведувачи) и изјава од секој подизведувач

-договор за групна понуда (само за група на економски оператори),

IV.2. ТЕХНИЧКА ПОНУДА:

ДЕЛ 1: пододело за воено теренска униформа

Согласни сме да го реализираме предметот на набавката во се според барањата и стандардите дефинирани во техничките спецификации и другите услови утврдени во тендерската документација, како следи:

Ред. бр.	О П И С	Величина на бараните минимални параметри	Величина на понудените параметри кои не можат да бидат испод минимално бараните
1.	Тип на машина за плетење	-двофонтурно кружно плетечка (со водилка за полагање на висечки котелци на секој трет систем D/L)	
2.	Тип на плетиво	-D/L десно/лево (плетенина е мостра со две лица, лицето е памучно влачено а опачината е полимидна)	
3.	Финост на машина за плетење	- E-20 coll - Суровински состав: памук, полиамид 110/1 и полиамид 78/2	
4.	Финост на предиво за плетење	Dteks 110/1x32 PA (вплетено предиво); Dtex – 78/2x24 PA (положено предиво на секој систем); Nm 12/1 кардиран памук вигон (положено предиво на секој трет систем)	
5.	Густина на плетнина	- Dh 16 кот/см	
6.	Површинска маса на доработена плетенина	- Qм^2-320 до 330гр/м^2	
7.	Боја	- Нијанса на боја –Pantone-17-0220/1163	
8.	Рендер	а-тип на машина за плетење -рамноплетечка машина (Д/Д) б- финост на машина за плетење - E-12/ cool	

		в- Финост на предиво за плетење d tex-110/1x3 ПА г- густина на плетенина Dh-12кот/см д- површинска маса -Qм2-350 до 360 гр/м2 ѓ- боја- група на реактивни бои –нијанса на боја – Pantone-17-0220	
9.	Колан за пододело долен дел	- Коланот е од основен материјал со вметнат ластик со ширина од 5 см. и врвка	
10.	Спецификација на шиењето		
	Квалитет на конец за шиење	- суровински состав 100% памук - Финост на конец 100/1x3 - боја - нијансирање со основната боја	
	Вид на иглени убоди	- Оверлоок 6 иглени убоди/см - Двоигловка 5 иглени убоди/см - маузерлок	
11.	Квалитативни оцени на доработка		
	Собирање при перење 60°С	Должина %; ширина% ±2/±2max	
	Постојаност на боја при хемиско чистење	4min	
	Постојаност на боја при перење 60°С	4min	
	Постојаност на боја на пот (алкална, кисела)	4 min	
	Постојаност на боја при триење	4 min	
	Постојаност на боја на светло	5	
	pH на доработена ткаенина	7	
	отстапување на нијанса на боја	5 min	

Изработката на сите делови од комплетот පододело за военотеренска униформа ќе бидат во согласност со барањата дадени во техничките спецификации.

ФИНАНСИСКА ПОНУДА СО ЛИСТА НА ЦЕНИ И РОКОВИ ЗА ДЕЛ I

Ред. бр.	**С р е д с т в а**	**Количина/ комплет**	**Единечна цена без ДДВ**	**Вкупна цена без ДДВ 3*4=5**
1	**2**	**3**	**4**	**5**
1.	**Пододело за воено треренска униформа**	6.400		
Вкупна цена без пресметан ДДВ за 6.400 комплета				

Според тоа вкупната цена на нашата понуда за 6.400 компета вклучувајќи ги сите трошоци и попусти, без ДДВ, изнесува:_______________________[со бројки] (____) [со букви] денари. Вкупниот износ на ДДВ изнесува _________________.

- Рокот за испорака на 6.400 комплети пододело - прва испорака 3.200 комплети, изнесува ________________ дена од денот на одобрување и заверување на мострите пред почетокот на сериското производство а останатата количина количина од 3.200 комплети најдоцна до _______________

(рокот за испорака на првата количина од 3.200 комплети не може да биде подолг од 60 дена од денот на склучување на договорот а останатата количина од 3.200 комплети пододела да се испорача декември 2018 година/јануари 2019 година)

IV.4 Со поднесување на оваа понуда, во целост ги прифаќаме условите предвидени во огласот и тендерската документација и не го оспоруваме Вашето право да ја поништите постапката за доделување на договор за јавна набавка согласно со член 169 од Законот за јавните набавки.

Место и датум

____

Одговорно лице

(име и презиме)

____

(потпис и печат)*

Овој образец не се потпишува своерачно, туку исклучиво електронски, со прикачување на валиден дигитален сертификат чиј носител е одговорното лице или лице овластено од него.

ДЕЛ 2: ТЕХНИЧКА ПОНУДА ЗА МАИЦА СО КРАТКИ РАКАВИ 2.902 ПАРЧИЊА

Согласни сме да го реализираме предметот на набавката во се според барањата и стандардите дефинирани во техничките спецификации и другите услови утврдени во тендерската документација, како следи:

Ред. бр.	О П И С	Величина на бараните минимални параметри	Величина на понудените параметри кои не можат да бидат испод минимално бараните
1.	Тип на машина за плетење	-еднофонтурно кружно плетечка (супрема)	
2.	Тип на плетиво	-D/L десно/лево	
3.	Финост на машина за плетење	- E-24/26 coll - Суровински состав: минимум 95% чешлан памук и максимум 5% еластин	
4.	Финост на предиво за плетење	Nm 50/1 чешлано памучно предиво	
5.	Густина на плетнина	- Dh 16-17 кот/см	
6.	Површинска маса на доработена плетенина	- Qм^2-165-170 гр/м^2	
7.	Боја	- Нијанса на боја –Pantone-17-0220/1163 или еквивалент	
8.	Рендер	а-тип на машина за плетење -Д/Д десно/десно 1:1 (фаинрип) б- финост на машина за плетење - E-16-18 / cool в- Финост на предиво за плетење Nm 50/1 чешлано памучно предиво, Dtex 44/1 еластан (еластанот е вплетен и тоа на секој втор ред котелци на рип) г- густина на плетенина Dh-12-13 кот/см д- површинска маса -Qм2-225-240 гр/м2 ѓ- боја- нијанса на боја – Pantone-17-0220/1163 или еквивалент е-Висина на рендер на околувратник 4см	
10.	Спецификација на шиењето		
	Квалитет на конец	- конци за шиење од 63%памук и 37% полиестер (±5%) нМ-80/3	

	за шиење	- боја - нијансирање со основната боја	
	Вид на иглени убоди	- Оверлоок 6 иглени убоди/см - Ибердек 6 иглени убоди/см - Двоигловка 5 иглени убоди/см	
11.	Квалитативни оцени на доработка		
	Собирање при перење 60°C	Должина %; ширина% ±2/±2max	
	Постојаност на боја при хемиско чистење	4min	
	Постојаност на боја при перење 60°C	4min	
	Постојаност на боја на пот (алкална, кисела)	4 min	
	Постојаност на боја при триење	4 min	
	Постојаност на боја на светло	5	

Изработката на маиците со кратки ракави ќе бидат во согласност со барањата дадени во техничките спецификации.

ФИНАНСИСКА ПОНУДА СО ЛИСТА НА ЦЕНИ И РОКОВИ ЗА ДЕЛ II

Ред. бр.	**С р е д с т в а**	**Количина/ парче**	**Единечна цена без ДДВ**	**Вкупна цена без ДДВ 3*4=5**
1	2	3	4	5
1.	**Маица со кратки ракави за воено теренска униформа**	2.902		
Вкупна цена без пресметан ДДВ за 2.902 парчиња				

Според тоа вкупната цена на нашата понуда за 2.902 парчиња маици со кратки ракави вклучувајќи ги сите трошоци и попусти, без ДДВ, изнесува:__________________[со бројки] (____) [со букви] денари. Вкупниот износ на ДДВ изнесува __________________________.

Го понудуваме следниот рок за испорака на средствата:

-Рокот за испорака на 2.902 парчиња маици со кратки ракави изнесува ________________ дена од денот на потпишување на договорот.

(рокот за испорака не може да биде подолг од 60 дена од денот на склучување на договорот)

IV.4 Со поднесување на оваа понуда, во целост ги прифаќаме условите предвидени во огласот и тендерската документација и не го оспоруваме Вашето право да ја поништите постапката за доделување на договор за јавна набавка согласно со член 169 од Законот за јавните набавки.

Место и датум

____

Одговорно лице

(име и презиме)

____

(потпис и печат)*

***Овој образец не се потпишува своерачно, туку исклучиво електронски, со прикачување на валиден дигитален сертификат чиј носител е одговорното лице или лице овластено од него.**

ДЕЛ 3: ТЕХНИЧКА ПОНУДА ЗА РАКАВИЦИ ВОЈНИЧКИ ПЛАТНЕНИ 495 **чифта**

Согласни сме да го реализираме предметот на набавката во се според барањата и стандардите дефинирани во техничките спецификации и другите услови утврдени во тендерската документација, за што доставуваме:

Ред. бр.	Опис на бараните минимални квалитативни карактеристики	Опис на понудените квалитативни карактеристики
1.	**Ракавици војнички** - модел со пет прсти, изработени од комбинација од неопрен од надворешната страна на дланката и кожа од внатрешната страна на дланката и во пределот на прстите. Во пределот на горната третина на прстите (пожелно на палецот, а на другите прсти зависно од моделот) да се обложени со гума отпорна на лизгање. Во пределот на зглобот да има регулациска трака со лепенка за прилагодливо прицврстување на ракавицата. Боја на ракавиците: маслинесто зелена или црна.	

Изработката на ракавиците војнички ќе бидат во согласност со барањата дадени во техничките спецификации.

ФИНАНСИСКА ПОНУДА СО ЛИСТА НА ЦЕНИ И РОКОВИ ЗА ДЕЛ III

Р. бр.	**С р е д с т в а**	**Количина/ чифт**	**Единечна цена без ДДВ**	**Вкупна цена без ДДВ** 3*4=5
1	2	3	4	5
1.	**Ракавици војнички платнени**	495		
Вкупна цена без пресметан ДДВ за 495 чифта				

Според тоа вкупната цена на нашата понуда за 495 чифта ракавици војнички платнени,вклучувајќи ги сите трошоци и попусти, без ДДВ, изнесува:_______________________________[со бројки] (____) [со букви] денари. Вкупниот износ на ДДВ изнесува _________________.

Го понудуваме следниот рок за испорака на средствата:

-Рокот за испорака на 495 чифта ракавици војнички платнени изнесува ________________ дена од денот на потпишување на договорот.

(рокот за испорака не може да биде подолг од 60 дена од денот на склучување на договорот)

IV.4 Со поднесување на оваа понуда, во целост ги прифаќаме условите предвидени во огласот и тендерската документација и не го оспоруваме Вашето право да ја поништите постапката за доделување на договор за јавна набавка согласно со член 169 од Законот за јавните набавки.

Место и датум

____

Одговорно лице

(име и презиме)

____

(потпис и печат)*

Овој образец не се потпишува своерачно, туку исклучиво електронски, со прикачување на валиден дигитален сертификат чиј носител е одговорното лице или лице овластено од него.

ДЕЛ 4: ТЕХНИЧКА ПОНУДА ЗА РАКАВИЦИ ПАРАДНИ 170 чифта

Согласни сме да го реализираме предметот на набавката во се според барањата и стандардите дефинирани во техничките спецификации и другите услови утврдени во тендерската документација, како следи:

Ред. бр.	О П И С	Величина на бараните минимални параметри	Величина на понудените параметри кои не можат да бидат испод минимално бараните
	Ракавици парадни	- со пет прсти изработени од памучна плетенина во бела боја со додаток на еластин	
	Технички карактеристики на материјалот		
	Суровински состав на плетенината	памук 90-95% и еластин 5-10%	
	Тип на преплетка	-D/D десно/десно 1:1	
	Површинска маса на плетенина	- Qм^2-225 гр/м^2 ±3%	
	Собирање при перење 40°C	- по основа ±2% - по јаток ±2%	
	Постојаност на боја		
	- на хемиско чистење	min 4	
	- на перење 40°C	min 4	
	- на пот (алкална, кисела)	min 4	
	- при триење (суво/мокро)	min 4	

Изработката на маиците со кратки ракави ќе бидат во согласност со барањата дадени во техничките спецификации.

ФИНАНСИСКА ПОНУДА СО ЛИСТА НА ЦЕНИ И РОКОВИ ЗА ДЕЛ IV

Ред. бр.	**С р е д с т в а**	**Количина/ чифт**	**Единечна цена без ДДВ**	**Вкупна цена без ДДВ 3*4=5**
1	2	3	4	5
1.	**Ракавици парадни**	170		
Вкупна цена без пресметан ДДВ за 170 чифта				

Според тоа вкупната цена на нашата понуда за 170 чифта ракавици парадни, вклучувајќи ги сите трошоци и попусти, без ДДВ,
изнесува:________________________________[со бројки]
(____) [со букви] денари. Вкупниот износ на ДДВ изнесува _________________.

Го понудуваме следниот рок за испорака на средствата:

-Рокот за испорака на 170 чифта ракавици парадни изнесува _________________ дена од денот на потпишување на договорот.
(рокот за испорака не може да биде подолг од 60 дена од денот на склучување на договорот)

IV.4 Со поднесување на оваа понуда, во целост ги прифаќаме условите предвидени во огласот и тендерската документација и не го оспоруваме Вашето право да ја поништите постапката за доделување на договор за јавна набавка согласно со член 169 од Законот за јавните набавки.

Место и датум
____

Одговорно лице

(име и презиме)
____
(потпис и печат)*

Овој образец не се потпишува своерачно, туку исклучиво електронски, со прикачување на валиден дигитален сертификат чиј носител е одговорното лице или лице овластено од него.

V. ОБРАЗЕЦ НА ЛИСТА НА ДОВЕРЛИВИ ИНФОРМАЦИИ

Информации кои се доверливи	Бројот на страниците со тие информации	Причини за доверливост на тие информации	Временски период во кој тие информации ќе бидат доверливи

VII. ИЗЈАВА ЗА НЕЗАВИСНА ПОНУДА

И З Ј А В А

Јас, долупотпишаниот* ____ [име и презиме], врз основа на член 129 став 2 од Законот за јавните набавки, а во својство на одговорно лице на понудувачот ____, под целосна материјална и кривична одговорност изјавувам дека понудата за **ДЕЛ I:__________.дел II: ____________________ ДЕЛ III_______________________, дел IV__________; по отворената постапка по Оглас бр. 18/3- / од 20____ година** ја поднесувам независно, без договор со други економски оператори на начин кој не е спротивен на прописите за заштита на конкуренцијата.

Истовремено, под целосна материјална и кривична одговорност изјавувам дека при доставувањето на *понудата за постапката по Оглас бр. 18/3- / 20___ ,* не учествувам со други економски оператори со кои сум капитално, сопственички или роднински поврзан.

Исто така, изјавувам дека сум целосно свесен за последиците од давање на невистинити наводи во изјавата, што може да доведе до поведување на соодветна постапка против понудувачот во чие име и за чија сметка сум овластен да ја дадам оваа изјава.

Место и датум

Одговорно лице
(име и презиме)

____

____
(потпис и печат)**

**Изјавата за независна понуда не може да гласи на ниту едно друго лице освен на одговорното лице.*

***Овој образец се потпишува електронски со прикачување на валиден дигитален сертификат чиј носител е одговорното лице. Доколку образецот е потпишан од лице овластено за дигитално потпишување, тогаш истиот задолжително треба да е своерачно потпишан од одговорното лице, скениран и на таков формат да биде аплициран дигитален потпис.*

****Кај група на понудувачи секој член од групата потпишува изјава за независна понуда*

**Овој образец не се потпишува своерачно, туку исклучиво електронски, со прикачување на валиден дигитален сертификат чиј носител е одговорното лице или лице овластено од него.*